IZF 99700 MST BK
Encimera de inducción DirectSense Full Flex de 90cm con sensores de temperatura y función Arroz automática

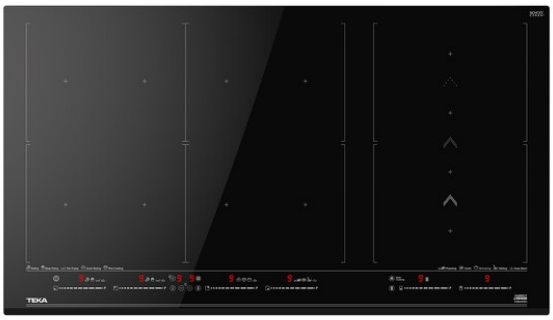

Seguridad por Termopar integrada | Flex | Easy installation | MultiSlider | Función Power

Función Power Plus

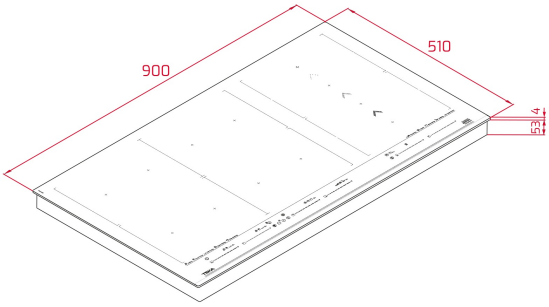

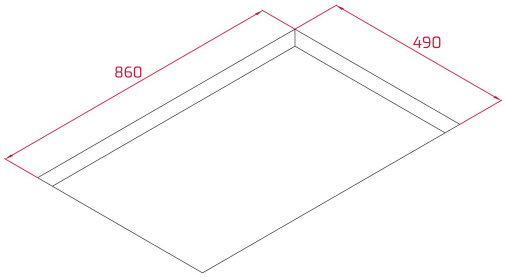

REFERENCIA

REF: 112500047 EAN: 8434778018646

CARACTERÍSTICAS

DirectSense con zona FullFlex
Touch Control Multislider, con bloqueo de seguridad
Programador de cocinado
10 zonas de cocinado (6 zonas + 3 zonas Flex + zona FullFlex)
4 zonas de 263x 195 mm
2 zonas de 253 x 195 mm
2 zonas Flex de 263 x 390 mm
1 zona Flex de 253 x 390 mm
1 zona FullFlex de 525 x 390 mm
Funciones de acceso directo con sensores de temperatura: Pochar, Confitar, Arroz, Parrilla, Fritura, Plancha, Mantener Caliente, Hervir, Fuego Lento y Derretir
Función SlideCooking
Función Power Plus
Función Stop & GO / Modo Silencio
Sistema fácil instalación
Potencia Nominal Máxima: 11.100W

DIMENSIONES

Altura del producto (mm): 57
Anchura del producto (mm): 900
Profundidad del producto (mm): 510
Longitud del producto (mm):
Peso del producto (Kg): 20

ESPECIFICACIONES TÉCNICAS

Tasa de potencia (V): 220-240
Frecuencia (Hz): 50/60
Potencia nominal máxima (W): 11100

COLORES

112500047 Cristal negro

EFICIENCIA ENERGÉTICA

Consumo de energía en modo standby (W): -
Tiempo para alcanzar el modo standby (min): -