Galaxy 800 T-XP 1C 1E

Antiséptico

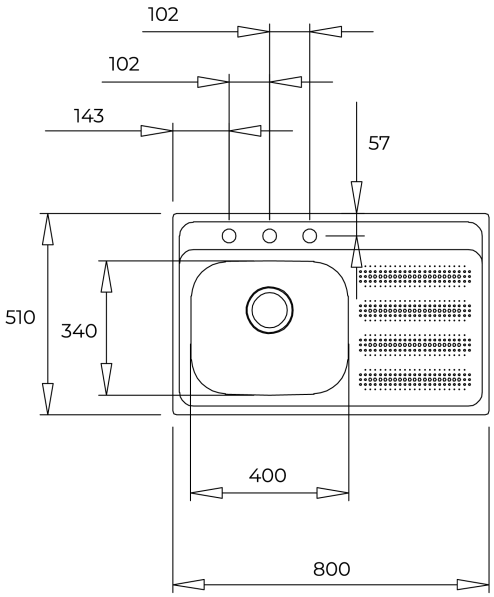

REFERENCIA

REF: 115110040 EAN: 8434778018233

CARACTERÍSTICAS

Instalación empotrada
SilentSmart, un 50% menos de ruido
Bandeja de 160 mm de profundidad
160 y n.d. tazones de mm de profundidad
Mueble bajo de 90 cm

DIMENSIONES

Altura del producto (mm):
Anchura del producto (mm): 510
Profundidad del producto (mm):
Longitud del producto (mm): 800
Peso del producto (Kg):

COLORES

115110040 Inox