Galaxy 950 T-XP 1C 1E

Antiséptico

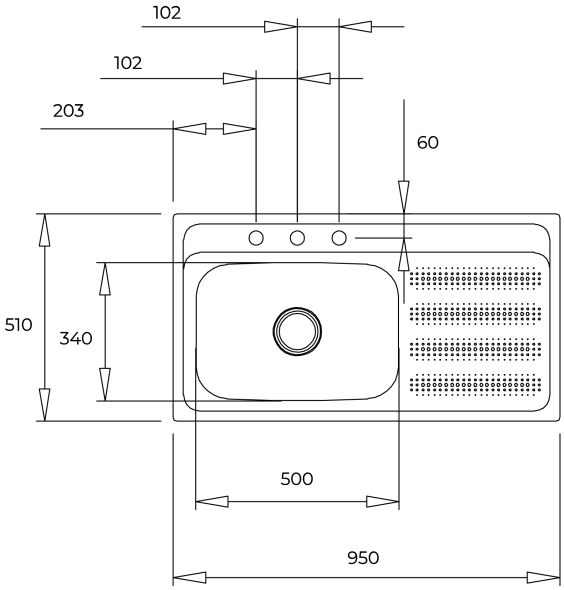

REFERENCIA

REF: 115110050 EAN: 8434778018332

CARACTERÍSTICAS

Instalación empotrada
SilentSmart, un 50% menos de ruido
Bandeja de 150 mm de profundidad
150 y n.d. tazones de mm de profundidad
Mueble bajo de 100 cm

DIMENSIONES

Altura del producto (mm):
Anchura del producto (mm): 510
Profundidad del producto (mm):
Longitud del producto (mm): 950
Peso del producto (Kg):

COLORES

115110050 Inox