TEKAWAY STARBRIGHT 80 E-XP 2B 1Ø 3½ W/OVF UNI-9310-XP

Fregadero encastrado de acero inoxidable dos cubetas

Antiséptico

REFERENCIA

REF: 115050014 EAN: 8434778036428

DIMENSIONES

Altura del producto (mm):
Anchura del producto (mm): 500
Profundidad del producto (mm):
Longitud del producto (mm): 790
Peso del producto (Kg):

COLORES
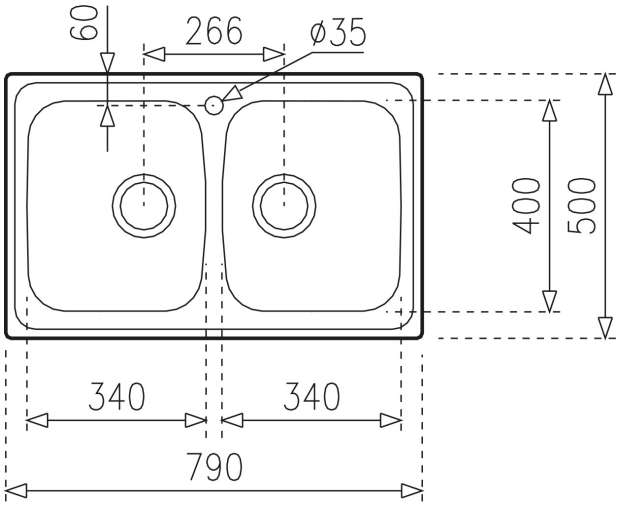
115050014 Inox