TOTAL **Stylo 1C 1E**

Fregadero de acero inoxidable de empotrar, reversible de una cubetas y escurridor

Antiséptico

Garantía de por vida

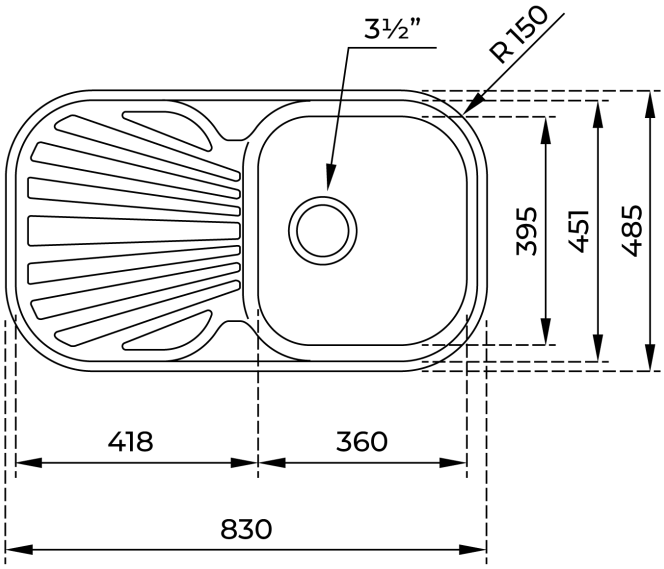

REFERENCIA

REF: 10107015 EAN: 8421152028155

CARACTERÍSTICAS

Fregadero de cubeta y escurridor
Acero inoxidable 18/10
Instalación: Empotrar
Válvula cestilla 3 ½”
Profundidad de la cubeta 170 mm
Mueble de 45 cm

DIMENSIONES

Altura del producto (mm):
Anchura del producto (mm): 485
Profundidad del producto (mm): 170
Longitud del producto (mm): 830
Peso del producto (Kg): 3,06

COLORES