MAESTRO **ARK 999**

Grifo de cocina semi-profesional de caño giratorio, flexible de acero inoxidable

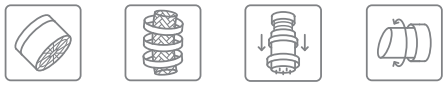

Anti-Scale Aerator | High Resistance | Pull Down Shower | Swivel Spout

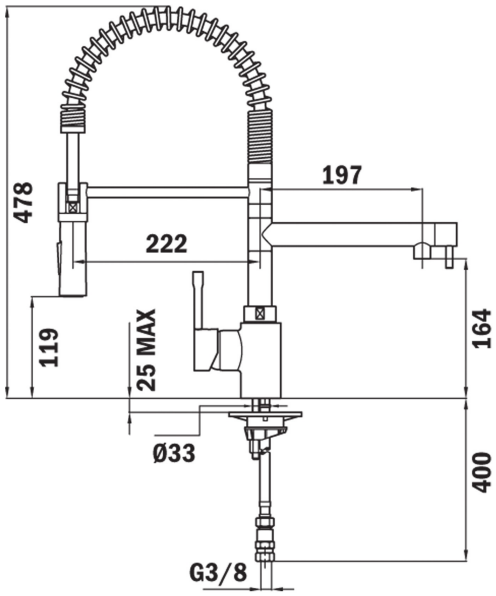

REFERENCIA

REF: 23999TE10 EAN: 8421152153611

CARACTERÍSTICAS

Grifo de cocina semiprofesional con caño giratorio
Maneral extraíble con función stop
Muelle flexible de gran resistencia
Flexible de acero inoxidable

DIMENSIONES

Altura del producto (mm): 478
Anchura del producto (mm):
Profundidad del producto (mm):
Longitud del producto (mm):
Peso del producto (Kg): 3,55

COLORES

23999TE10 Cromo

23999TE10-H Cromo