TOTAL **DG 780**

Campana Decorativa Vertical con mandos electrónicos retroiluminados en 70 cm

REFERENCIA

REF: 40485357 EAN: 8421152131183

CARACTERÍSTICAS

Mandos electrónicos retroiluminados
2 lámparas LED
Tres velocidades + intensiva
Indicador digital de velocidad seleccionada
Programador del tiempo de aspiración
Filtro metálico decorativo inox
Motor blindado de doble turbina
Válvula antirretorno
Posibilidad de funcionamiento en recirculación (Kit incluido)

LED

Programador de tiempo de aspiración

DIMENSIONES

Altura del producto (mm):
Anchura del producto (mm):
Profundidad del producto (mm):
Longitud del producto (mm):
Peso del producto (Kg): 12,1

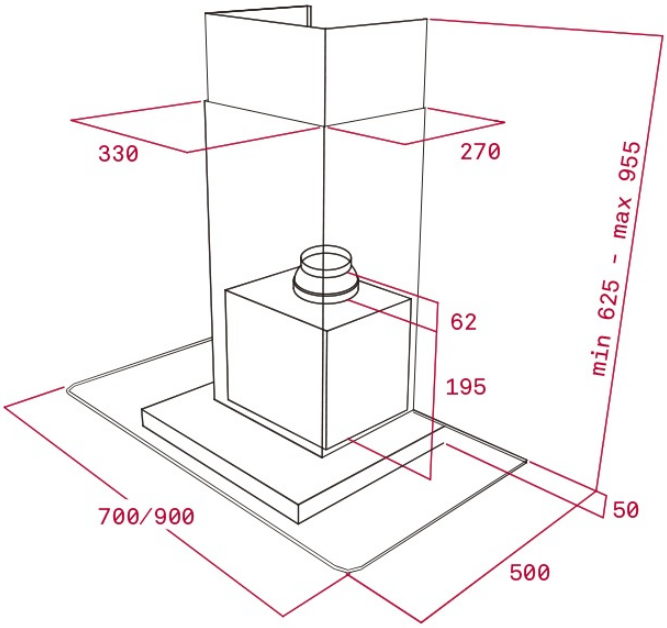

ESPECIFICACIONES TÉCNICAS

Clase de eficiencia energética: -
Ruido (LwA) Velocidad mínima (dB): -
Ruido (LwA) Velocidad máxima (dB): -
Ruido (LwA) Velocidad de refuerzo (dB): -
Ø Salida (mm): -

COLORES

40485357 Acero inoxidable vidrio