TOTAL **TR 710.1**

Triturador de material orgánico con capacidad de 1130 ml

REFERENCIA

REF: 40197255 EAN: 8421152072943

CARACTERÍSTICAS

Triturador de material orgánico
Protector anticorrosivo
Interruptor neumático de superficie incluido, orificio Ø 35 mm.
Sifón de adaptación incluido
Elementos de trituración en acero inoxidable
Cambio de sentido de rotación automático
Adecuado para modelos con válvula de 3 ½''
La materia triturada en finas partículas es eliminada por el sistema de desagüe
Voltaje 110v – 60hz

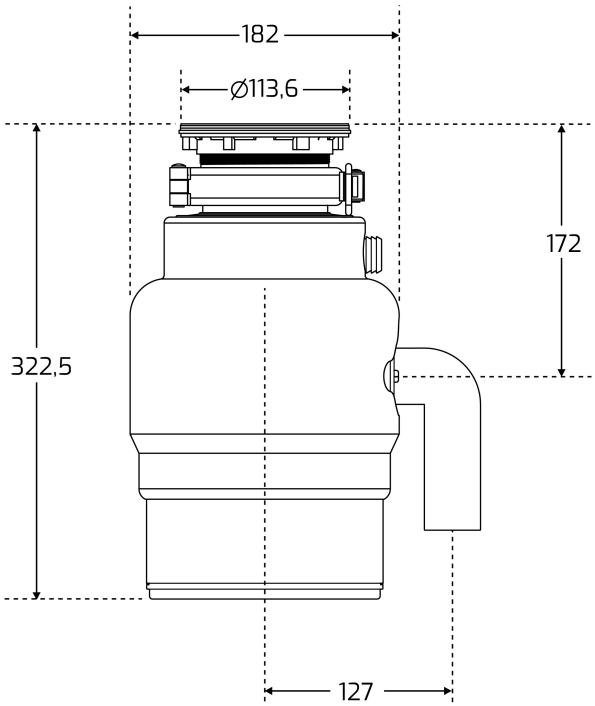

DIMENSIONES

Altura del producto (mm):
Anchura del producto (mm):
Profundidad del producto (mm):
Longitud del producto (mm):
Peso del producto (Kg): 6,92