MAESTRO **Stone 60 B-TG 1½B 1D**

Fregadero encastrado y reversible de granito de una y media cubeta y escurridor en 60 cm

200mm | Colour Intensity | Easy Clean | Food safe | Resistencia

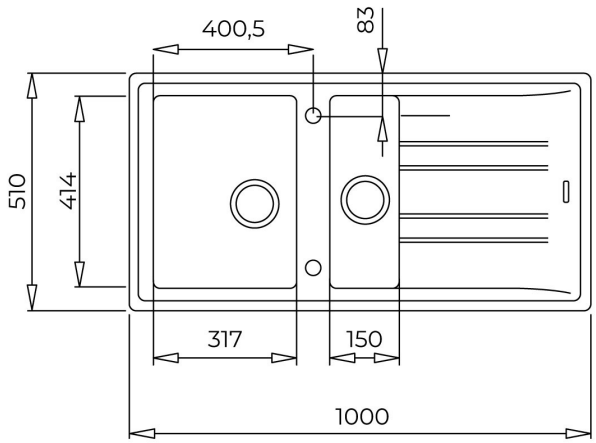

REFERENCIA

REF: 115360001 EAN: 8434778004984

CARACTERÍSTICAS

Fregadero Tegranite de una cubeta y media y escurridor
Superficie de alta resistencia a impactos, choques térmicos y altas temperaturas
Resistente a la decoloración
Acabado no poroso muy fácil de limpiar que impide la proliferación de bacterias
Desagüe automático con válvula canasta 3½” y sifón

DIMENSIONES

Altura del producto (mm):
Anchura del producto (mm): 510
Profundidad del producto (mm): 200
Longitud del producto (mm): 1000
Peso del producto (Kg): 15

COLORES

115360001 Carbón