TOTAL **GZC 95320 XBB**

Placa Cristal Gas con función ExactFlame en 90 cm de gas butano

Autoencendido integrado

Seguridad por Termopar integrada

ExactFlame

Easy installation

REFERENCIA

REF: 112570068 EAN: 8434778006926

CARACTERÍSTICAS

Cristal vitrocerámico biselado frontal Quartzium Ceran
Parrillas de hierro fundido
Tapas de quemadores de hierro fundido
Perillas ergonómicas frontales
Seguridad por termopar integrada en cada quemador
Encendido electrónico integrado en cada perilla
Exactflame(control preciso de la flama)
Quemadores de alta eficiencia con 9 niveles de potencia:
-1 quemador de doble flama 4,000 W (13,648 BTU)
-1 quemador rápido 2,800 W (9,554 BTU)
-1 quemador semirápido1,750 W (5,971 BTU)
-1 quemador semirápido1,400 W (4,777 BTU)
-1 quemador auxiliar 1,000 W (3,412 BTU)
Tipos de gas: LP (butano/propano) o natural
Potencia nominal máxima: 10,950 W (37,362 BTU)
Voltaje: 120 V~
Frecuencia: 60 Hz
Peso: 16.6 kg
Dimensiones
Exterior (Alto/Ancho/Fondo): 50/900/510 mm

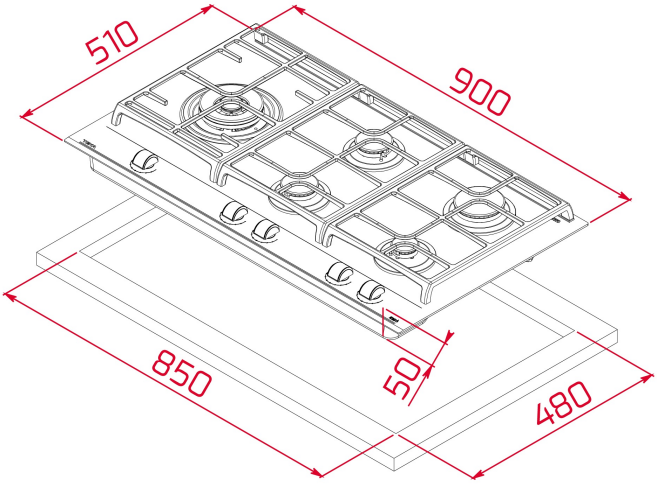

DIMENSIONES

Altura del producto (mm): 98
Anchura del producto (mm): 900
Profundidad del producto (mm): 510
Longitud del producto (mm):
Peso del producto (Kg): 16,5

ESPECIFICACIONES TÉCNICAS

Tasa de potencia (V): 110
Frecuencia (Hz): 60
Potencia nominal máxima (W): -

COLORES

112570068 Cristal negro