MAESTRO **RFD 77820**

Refrigerador French Door Glass Black A++ con motor inverter

Motor Inverter

Tecnología IonClean

LED

LongLife No Frost

Función Vacaciones

Vitacare Box

Gourmet Box

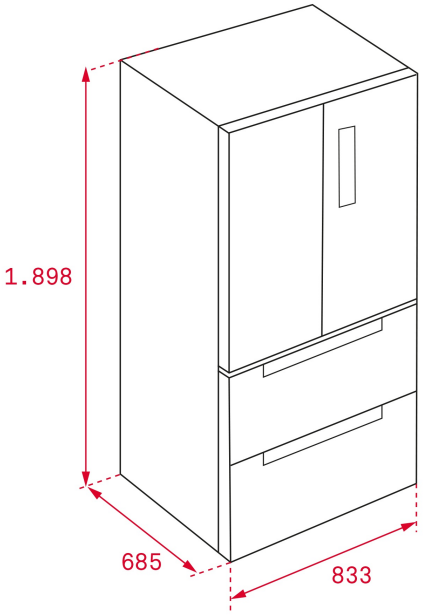

REFERENCIA

REF: 113430016 EAN: 8434778003871

CARACTERÍSTICAS

Motor inverter con compresor de alta eficiencia
Tecnología IonClean que neutraliza las bacterias y malos olores
LongLife No Frost con 3 circuitos independientes
Touch control con regulación de temperatura independiente
Detalles cromados
Gourmet Box con railes telescópico y softclose , iluminación interior, display y Touch control con regulación de temperatura independiente entre -2º y +3º C
2 VitaCare Box con reguladores de humedad independientes
Iluminación LED Top y trasera en refrigerador
Tecnología TempGuard Radar
Iluminación interior en congelador
Cajón extraíble telescópico softclose con una bandeja profunda y dos cajones especiales para carne y pescado
Cajón extraíble telescópico softclose profundo con una bandeja superior con railes telescópicos
Cajones del congelador completamente desmontables para facilitar la limpieza

DIMENSIONES

Altura del producto (mm): 1898
Anchura del producto (mm): 833
Profundidad del producto (mm): 685
Longitud del producto (mm):
Peso del producto (Kg): 136

ESPECIFICACIONES TÉCNICAS

Clase de eficiencia energética (UE 2019/2016): -
Clase climática: T
Consumo energético (kW/día): 0,915
Consumo anual (kWh/año): 333
Capacidad de congelación: 13
Nivel de ruido (dBA): 42
Tasa de potencia (V): 110
Frecuencia (Hz): 60

COLORES

113430016 Cristal negro