JCZ 64322 ABB

Encimera Mixta de inducción + Gas con funciones directas

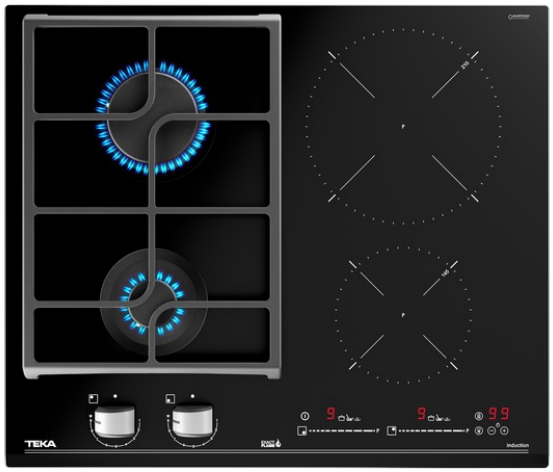

Autoencendido integrado | Seguridad por Termopar integrada | ExactFlame | Easy installation | MultiSlider

Función Power | Función Power Plus

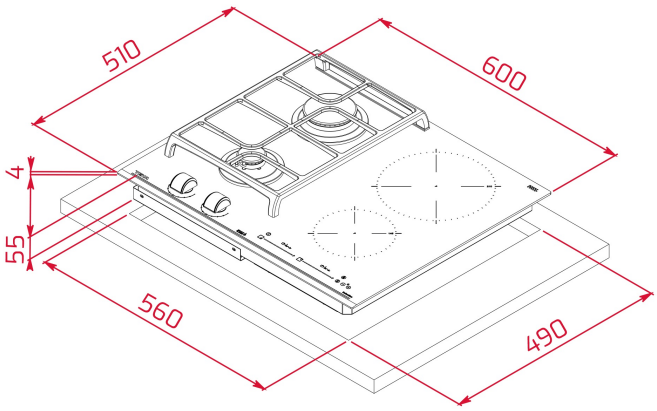

REFERENCIA

REF: 112570124 EAN: 8434778011357

CARACTERÍSTICAS

Placa mixta inducción/gas
Vidrio cerámico de Quartzium-Ceran (4mm espesor)
Acabado frontal de vidrio biselado
“Exact Flame” de 9 niveles de potencia
Mando de control ergonómico "Fusca"
Parrillas de hierro fundido “Full Flex”
Auto encendido
Sistema de seguridad Autolock
Touch control inducción multislider
Funciones directas: Simmering, Melting y mantenimiento de calor
Programador de tiempo de cocción
Kit de fácil instalación
Potencia nominal máxima gas 3,800 W (12,966 BTU)
Potencia nominal máxima eléctrico 3,500 W (11,942 BTU)

DIMENSIONES

Altura del producto (mm): 98
Anchura del producto (mm): 600
Profundidad del producto (mm): 510
Longitud del producto (mm):
Peso del producto (Kg): 12,8

ESPECIFICACIONES TÉCNICAS

Tasa de potencia (V): 220-240
Frecuencia (Hz): 50/60
Potencia nominal máxima (W): 3500

COLORES

112570124 Cristal negro

EFICIENCIA ENERGÉTICA

Consumo de energía en modo standby (W): -
Tiempo para alcanzar el modo standby (min): -