EASY **Tekaway Starbright 45 E-XN 1C 1E REV**

Fregadero encastrado de acero inoxidable una cubeta y un escurridor reversible

Antiséptico

Garantía de por vida

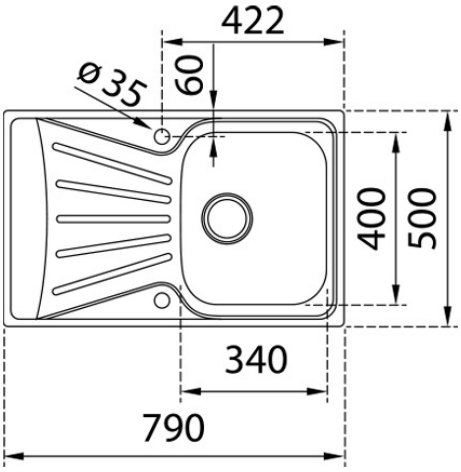

REFERENCIA

REF: 115120040 EAN: 8434778016062

CARACTERÍSTICAS

Fregadero + Grifo + Dispensador de Jabón
Acero Inoxidable, Acabado mate
Grifo de cocina cromo IN 915 y dispensador de jabón incluido
Una cubeta y escurridor, reversible
Instalación por encastre
Desagüe con válvula manual con canasta 3½" y sifón
Profundidad de cubeta 160 mm
Mueble de 80 cm

DIMENSIONES

Altura del producto (mm):
Anchura del producto (mm): 500
Profundidad del producto (mm): 160
Longitud del producto (mm): 790
Peso del producto (Kg): 2,78

COLORES

115120040 Cromo mate