TOTAL **Tekaway Universe 80 T-XP 2C 1E REV**

Fregadero encastrado de acero inoxidable dos cubetas y escurridor reversible

REFERENCIA

REF: 115170007 EAN: 8434778016048

CARACTERÍSTICAS

Fregadero + Grifo + Dispensador de jabón
Acero Inoxidable, Acabado pulido
Grifo de cocina cromo IN 915 y dispensador de jabón incluido
Dos cubetas y escurridor, reversible
Instalación por encastre
Desagüe con válvula manual con canasta 3½" y sifón
Profundidad de cubeta de 170 mm
Mueble de 80 cm

Antiséptico

Garantía de por vida

DIMENSIONES

Altura del producto (mm):
Anchura del producto (mm): 500
Profundidad del producto (mm): 170
Longitud del producto (mm): 1160
Peso del producto (Kg): 4,62
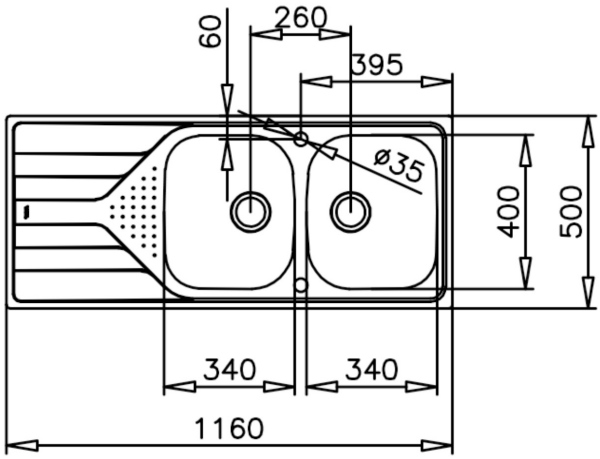
COLORES