EASY **E/800.440 2C**

Fregadero de acero inoxidable con dos cubetas en 80cm

REFERENCIA

REF: 115050005 EAN: 8434778016437

DIMENSIONES

Altura del producto (mm):
Anchura del producto (mm): 440
Profundidad del producto (mm):
Longitud del producto (mm): 800
Peso del producto (Kg): 3,32

COLORES

Antiséptico
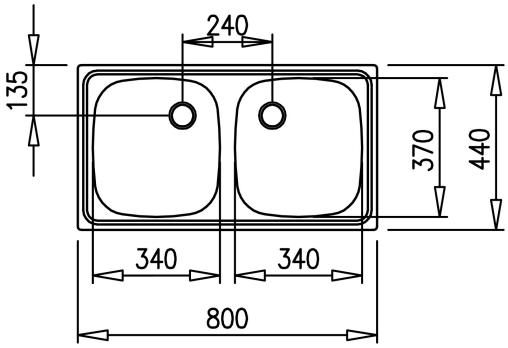
Garantía de por vida