XT2 62030 SOS
Campana integrable de 60 cm

REFERENCIA

REF: 113120004 EAN: 8434778019315

CARACTERÍSTICAS

Mandos mecánicos deslizantes
Tres velocidades
Iluminación LED
Un motor
Filtro metálico
Instalación bajo mueble
Válvula antirretorno
Posibilidad de funcionamiento en recirculación (filtro C01CEL)

LED

DIMENSIONES

Altura del producto (mm): 190/150
Anchura del producto (mm): 600
Profundidad del producto (mm): 308/340
Longitud del producto (mm):
Peso neto (kg): 6,9

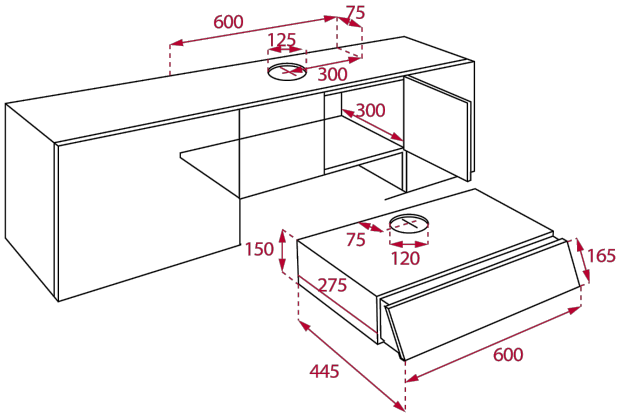

ESPECIFICACIONES TÉCNICAS

Clase de eficiencia energética: D
Ruido (LwA) Velocidad mínima (dB): 45
Ruido (LwA) Velocidad máxima (dB): 63
Ruido (LwA) Velocidad de refuerzo (dB): N/A
Ø Salida (mm): 125

COLORES

113120004 Gris