CNL 6415 PLUS
Campana Extensible con 5+1 velocidades y motor EcoPower de 60 cm

REFERENCIA

REF: 40436820 EAN: 8421152146200

CARACTERÍSTICAS

Frente inox anti huella / cristal blanco / cristal negro extraíble y sustituible
Mandos electrónicos
Cinco velocidades + intensiva
Programador del tiempo de aspiración
Barra de iluminación LED
Automática
Motor blindado de doble turbina EcoPower
Capacidades de extracción(*): min.141 m3/h - máx.385 m3/h
Potencia sonora(*): min.52 dBA - máx.64 dBA
Posibilidad de funcionamiento en recirculación (filtro CNL 1 C)

LED

Programador de tiempo de aspiración

DIMENSIONES

Altura del producto (mm): 184
Anchura del producto (mm): 600
Profundidad del producto (mm): 300/490
Longitud del producto (mm):
Peso neto (kg): 7,26

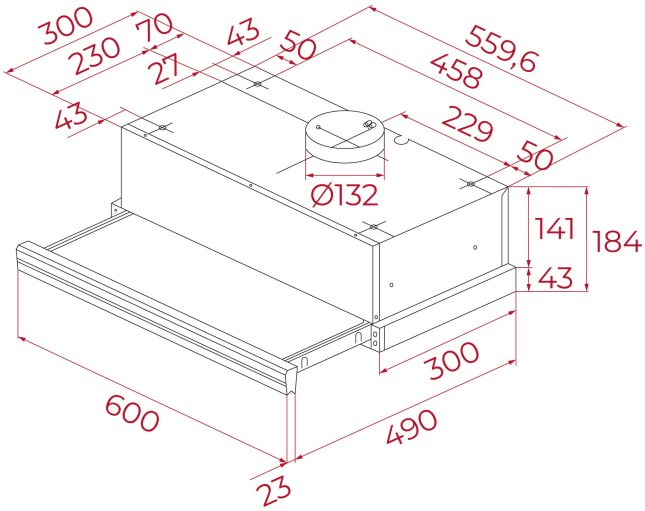

ESPECIFICACIONES TÉCNICAS

Clase de eficiencia energética: A
Ruido (LwA) Velocidad mínima (dB): 51,6
Ruido (LwA) Velocidad máxima (dB): 63,9
Ruido (LwA) Velocidad de refuerzo (dB): 69
Ø Salida (mm): 120

COLORES

40436820 Acero inoxidable