TOTAL **Stylo 1C**

Fregadero encastrado de 45 cm con una cubeta

Antiséptico

Garantía de por vida

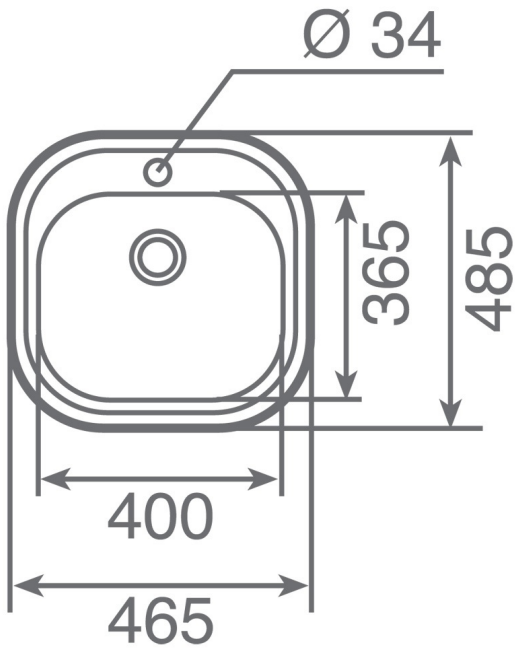

REFERENCIA

REF: 10107007 EAN: 8421152028070

CARACTERÍSTICAS

Fregadero de una cubeta
Acero inoxidable 18/10
Válvula canasta 3 ½”
Profundidad de la cubeta 165 mm
Mueble de 45 cm

DIMENSIONES

Altura del producto (mm):
Anchura del producto (mm): 485
Profundidad del producto (mm): 165
Longitud del producto (mm): 465
Peso neto (kg): 1,8

COLORES