MAESTRO **FlexLinea RS15 71.40**

Fregadero de 80 cm con triple posibilidad de instalación

200mm

Antiséptico

Garantía de por vida + SilentSmart

R15, fácil de limpiar

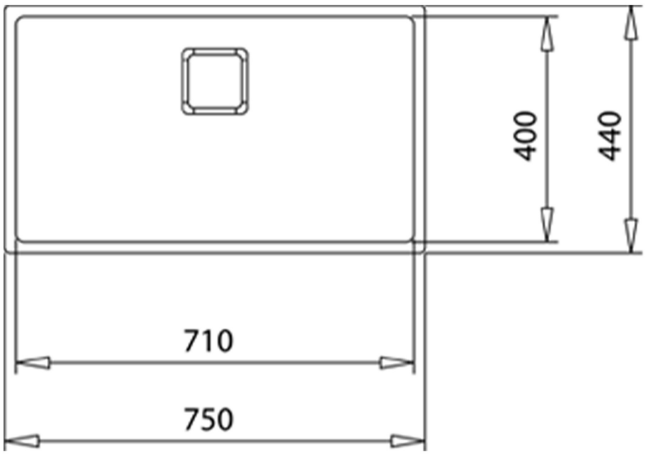

REFERENCIA

REF: 115000011 EAN: 8434778004373

CARACTERÍSTICAS

Fregadero de una cubeta
Triple posibilidad de instalación: encastre (top), enrasar o bajo encimera
Acero inoxidable 18/10
Radio cubeta R15 para facilitar la limpieza y evacuación del agua
Desagüe cuadrado con válvula canasta 3½” y sifón
Tapa decorativa inox cuadrada para ocultar elegantemente el orificio de desagüe
Chapa de gran espesor
SilentSmart, reduce un 50% la rumorosidad
Profundidad de la cubeta 200 mm
Mueble de 80 cm

DIMENSIONES

Altura del producto (mm):
Anchura del producto (mm): 440
Profundidad del producto (mm): 200
Longitud del producto (mm): 750
Peso neto (kg): 5,26

COLORES