ML

Grifo de cocina monomando con caño bajo giratorio y aireador anti-calcáreo





Anti-Scale Aerator



Swivel Spout

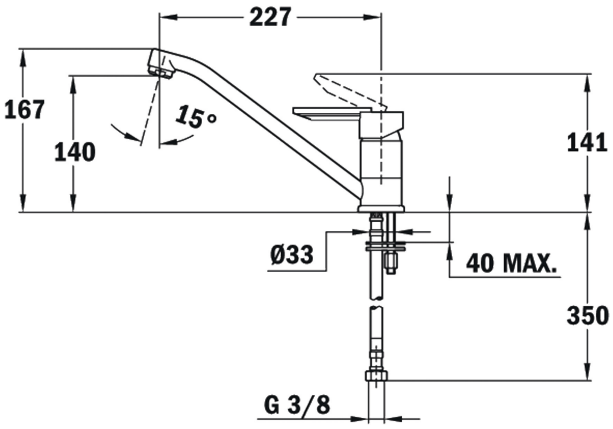

REFERENCIA

REF: 8191362 **EAN:** 8421152747650

CARACTERÍSTICAS

Grifo de cocina de caño bajo
Caño giratorio
Cartucho de discos cerámicos de alta resistencia
Preciso control de la temperatura
Mayor suavidad en el manejo
Aireador anticalcáreo
Latiguillos flexibles de alimentación de 3/8"
Acabado cromado

DIMENSIONES

Altura del producto (mm): 167
Anchura del producto (mm):
Profundidad del producto (mm):
Longitud del producto (mm):
Peso neto (kg): 1

COLORES

8191362 Cromo