MAESTRO **DFI 76950**

Lavavajillas con función de apertura automática PremiumDry y tercera bandeja MultiFlex

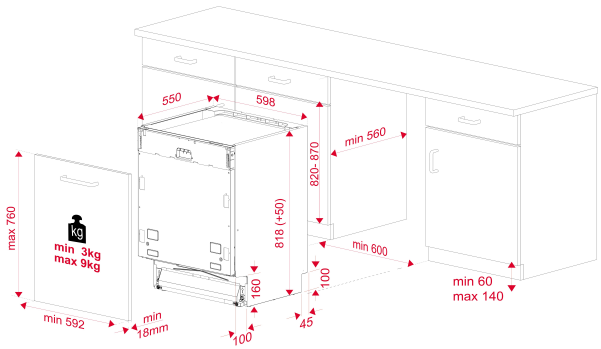

REFERENCIA

REF: 114260004 EAN: 8434778013481

CARACTERÍSTICAS

Lavavajillas de integración
Apertura automática de puerta PremiumDry / Sliding door
Panel de mandos electrónico con display digital LED blanco
Tecnología IonClean / Motor inverter
Capacidad: 15 cubiertos
Tercer rociador superior
Tercera bandeja para cubiertos MultiFlex3
Seis temperaturas de lavado (35º/40º/45º/50º/65º/70º)
Nueve programas de lavado: AutoClean, Eco, Auto, DualCare, Intensivo, 1 hora (58' lavado y secado), GlassCare, Mini30, Prelavado
Funciones: Media Carga, Express, PowerWash
Programación digital diferida (1-24 horas)
Sistema de seguridad AQUASTOP
Sistema de sensores SmartSensor
Sistema MultiCleaner Sensor (3en1)
Señal luminosa de funcionamiento. Beam on floor
Posibilidad de instalación en columna
Cesta superior regulable en altura (PushUp - 3 posiciones)
Cesta inferior FlexiSet4 con soportes abatibles
Regulación frontal de patas traseras
Pilotos indicativos de funcionamiento, falta de sal, abrillantador, programa seleccionado y tiempo restante

DIMENSIONES

Altura del producto (mm): 818
Anchura del producto (mm): 598
Profundidad del producto (mm): 550
Longitud del producto (mm):
Peso neto (kg): 40,1

ESPECIFICACIONES TÉCNICAS

Clase de eficiencia energética: A+++
Consumo energético (kW/día): -
Consumo de agua (litros/año): 2660
Nivel de ruido (dBA): 42
Tasa de potencia (V): 220-240
Frecuencia (Hz): 50

COLORES