MAESTRO **IZC 32600 MST**

Placa modular de inducción de 30 cm con control táctil MultiSlider y 2 zonas de cocinado

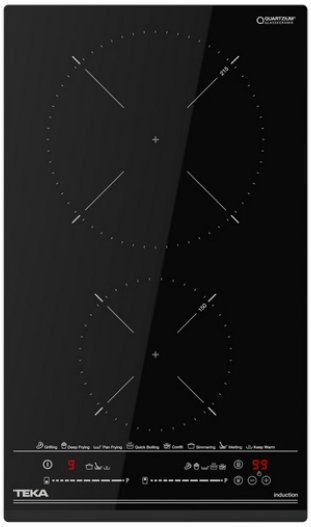

Seguridad por Termopar integrada | Easy installation | MultiSlider | Función Power | Función Power Plus

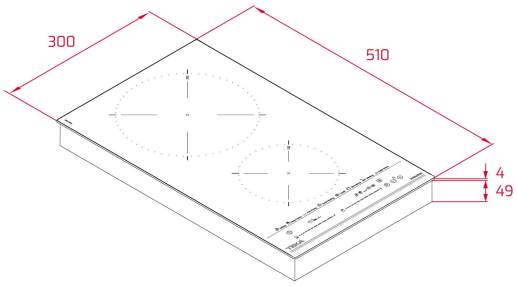

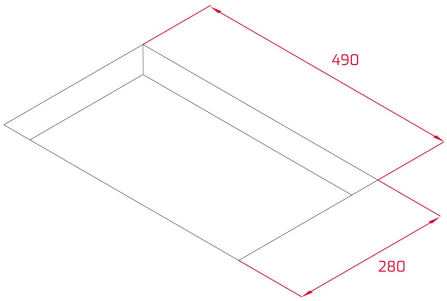

REFERENCIA

REF: 112510022 EAN: 8434778012019

CARACTERÍSTICAS

Placa de inducción MasterSense
Cristal con bisel frontal
Touch Control Multislider con sensores acústicos y bloqueo de seguridad (uno para cada placa de cocción)
Función Power Plus
Función Stop & Go
Programador del tiempo de cocción hasta 99 minutos con avisador acústico (posibilidad de programar todas las placas a la vez)
Modo silencio
8 funciones directas:
Parrilla,Fritura,Plancha,Hervir,Confitar,Fuego lento, Derretir y Mantener caliente
2 zonas de inducción:
-1 placa de Ø 150 mm
-1 placa de Ø 215 mm con sensores de temperatura
Función Power Plus de máxima potencia en todas las placas inductivas (1.600 W - 3.000 W)
Regulador de potencia
Sistema de instalación Fast-Click

DIMENSIONES

Altura del producto (mm): 53
Anchura del producto (mm): 300
Profundidad del producto (mm): 510
Longitud del producto (mm):
Peso neto (kg): 4,74

ESPECIFICACIONES TÉCNICAS

Tasa de potencia (V): 220-240
Frecuencia (Hz): 50/60
Potencia nominal máxima (W): -

COLORES

112510022 Cristal negro