IZS 67620 MST

Placa de inducción Flex de 60 cm con SlideCooking y 3 zonas de cocinado

Seguridad por Termopar integrada | Easy installation | MultiSlider | Función Power | Función Power Plus

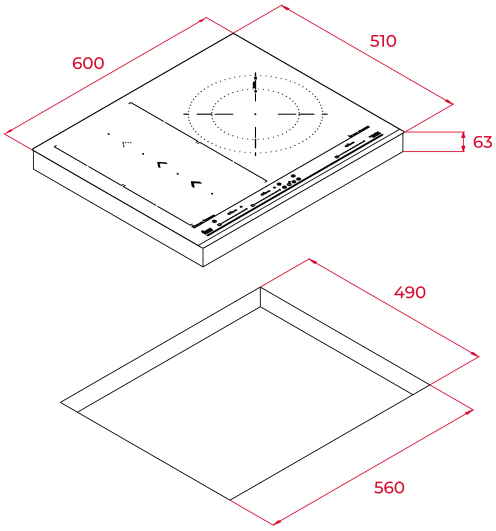

REFERENCIA

REF: 112500021 EAN: 8434778011661

CARACTERÍSTICAS

Placa de inducción MasterSense
Flex con sistema de inducción SlideCooking
Cristal con bisel frontal
Touch Control Multislider con sensores acústicos y bloqueo de seguridad (uno para cada placa de cocción)
Función Power Plus y Función Stop & Go
Programador del tiempo de cocción hasta 99 minutos (posibilidad de programar todas las placas a la vez)
8 funciones directas:
Parrilla,Fritura,Plancha,Pochar,Confitar,Fuego lento, Derretir y Mantener caliente
5 zonas de inducción (3 + Slide Flex + Flex combinada):
-1 zona Slide Flex de 228 x 400 mm
-1 zona Flex de 228 x 400 mm
-2 zonas de 228 x 200 mm con sensores de temperatura
-1 placa de doble circuito de Ø 150 / 280 mm
Función SlideCooking
Función Power Plus de máxima potencia en todas las placas inductivas (2.000 W - 2.000 W - 3.600 W)
Regulador de potencia
Modo Silencio
Sistema de fácil instalación Fast-Click

DIMENSIONES

Altura del producto (mm): 53
Anchura del producto (mm): 600
Profundidad del producto (mm): 510
Longitud del producto (mm):
Peso neto (kg): 9,42

ESPECIFICACIONES TÉCNICAS

Tasa de potencia (V): 220-240
Frecuencia (Hz): 50/60
Potencia nominal máxima (W): -

COLORES

112500021 Cristal negro

EFICIENCIA ENERGÉTICA

Consumo de energía en modo standby (W): 0.4
Tiempo para alcanzar el modo standby (min): 1