GZC 75330 XBA

Placa Cristal Gas de 70 cm con función ExactFlame de gas butano





Autoencendido integrado



Seguridad por Termopar integrada



Easy installation



ExactFlame

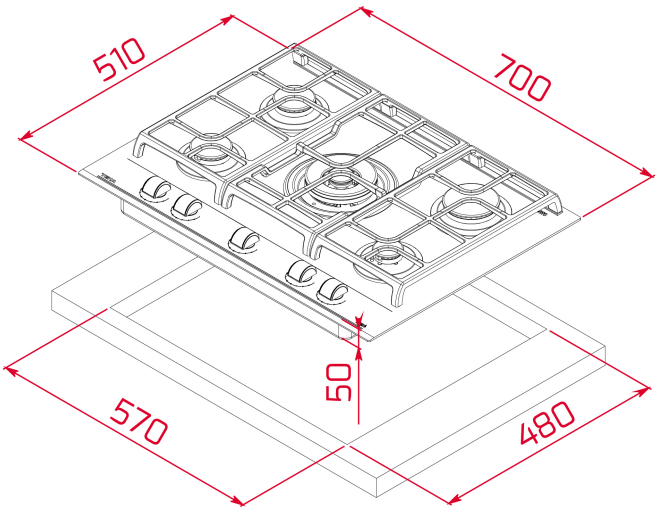

REFERENCIA

REF: 112570188 **EAN:** 8434778019377

CARACTERÍSTICAS

Placa de cocción CristalGas Exact Flame a gas butano
Cristal con bisel frontal
Superficie de vidrio cerámico
Mandos frontales de diseño ergonómico
9 niveles de potencia con un control exacto de la llama
5 quemadores de gas:
-1 quemador de doble anillo,4,00 kW
-1 quemador rápido,2,80 kW
-2 quemadores semi-rápidos,1,75 kW
-1 quemador auxiliar,1,00 kW
Quemadores de alta eficiencia
Seguridad por termopar integrado en quemador individual
Autoencendido integrado en quemador y accionado por cada mando
Parrillas de fundición amplia superficie
Sistema fácil instalación Fast-Click
Gas butano con inyectores para gas natural incluidos. Si se precisa la transformación de la placa para el cambio de gas, la realizará nuestro servicio técnico oficial de forma gratuita.
https://www.teka.com/es-es/soporte/solicitar-reparacion/

DIMENSIONES

Altura del producto (mm): 98
Anchura del producto (mm): 700
Profundidad del producto (mm): 510
Longitud del producto (mm):
Peso neto (kg): 13,5

ESPECIFICACIONES TÉCNICAS

Tasa de potencia (V): 220-240
Frecuencia (Hz): 50/60
Potencia nominal máxima (W): -

COLORES

112570188 Cristal negro

112570052 Cristal negro

EFICIENCIA ENERGÉTICA

Consumo de energía en modo standby (W): -
Tiempo para alcanzar el modo standby (min): -