GZC 31330 XB

Placa Cristal Gas de 30 cm con función ExactFlame de gas butano

Autoencendido integrado

Seguridad por Termopar integrada

Easy installation

ExactFlame

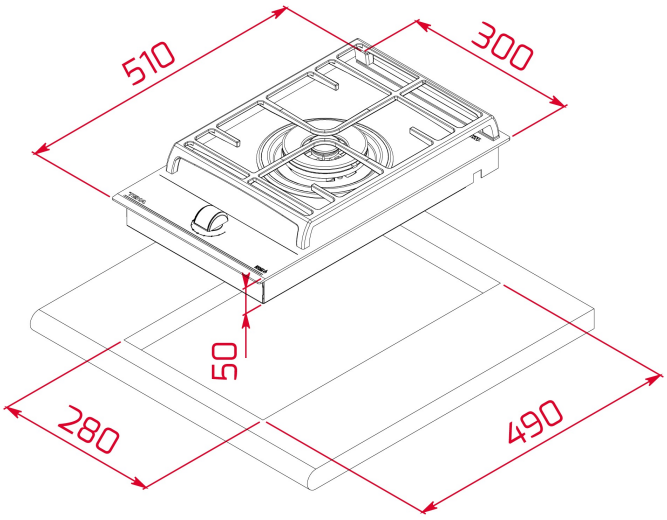

REFERENCIA

REF: 112570197 EAN: 8434778019469

CARACTERÍSTICAS

Placa de cocción CristalGas Exact Flame
Superficie de vidrio cerámico
Mandos frontales de diseño ergonómico
9 niveles de potencia con un control exacto de la llama
1 quemador de gas:
-1 quemador de doble anillo,4,00 kW
Quemador de alta eficiencia
Seguridad por termopar integrado en quemador individual
Autoencendido integrado en quemador y accionado por el mando
Parrillas de fundición amplia superficie
Sistema fácil instalación Fast-Click
Gas Butano con inyectores para gas natural incluidos. Si se precisa la transformación de la placa para el cambio de gas, la realizará nuestro servicio técnico oficial de forma gratuita.
https://www.teka.com/es-es/soporte/solicitar-reparacion/

DIMENSIONES

Altura del producto (mm): 98
Anchura del producto (mm): 300
Profundidad del producto (mm): 510
Longitud del producto (mm):
Peso neto (kg): 6,25

ESPECIFICACIONES TÉCNICAS

Tasa de potencia (V): 220-240
Frecuencia (Hz): 50/60
Potencia nominal máxima (W): -

COLORES

112570197 Cristal negro

EFICIENCIA ENERGÉTICA

Consumo de energía en modo standby (W): -
Tiempo para alcanzar el modo standby (min): -