EX 60.1 4G AI AL CI

Placa de gas de 58 cm con mandos frontales de gas butano





Autoencendido integrado

Seguridad por Termopar integrada

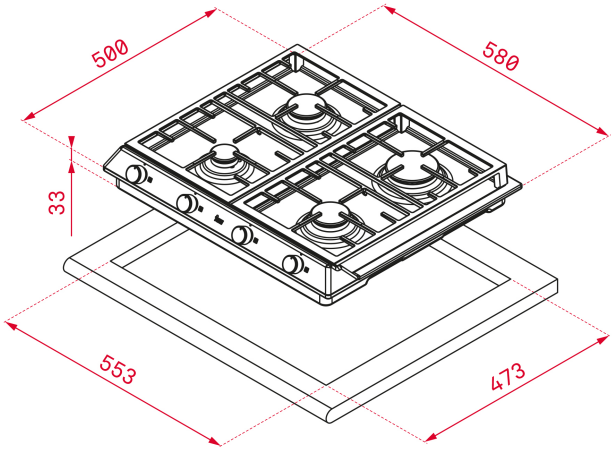

REFERENCIA

REF: 112610041 **EAN:** 8434778019513

CARACTERÍSTICAS

Mandos frontales metalizados incorporados con frente negro
Seguridad por termopar integrada en quemador individual
Autoencendido integrado en quemador y accionado por cada mando
Quemadores de alta eficiencia
4 quemadores de gas:
-1 quemador auxiliar,1,00 Kw
-2 quemadores semi-rápidos,1,75 Kw
-1 quemador rápido,2,80 Kw
Parrillas de fundición amplia superficie
Gas Butano con inyectores para gas natural incluidos. Si se precisa la transformación de la placa para el cambio de gas, la realizará nuestro servicio técnico oficial de forma gratuita.
https://www.teka.com/es-es/soporte/solicitar-reparacion/

DIMENSIONES

Altura del producto (mm): 84
Anchura del producto (mm): 580
Profundidad del producto (mm): 500
Longitud del producto (mm):
Peso neto (kg): 9,4

ESPECIFICACIONES TÉCNICAS

Tasa de potencia (V): 220-240
Frecuencia (Hz): 50/60
Potencia nominal máxima (W): -

COLORES

	112610041	Acero inoxidable
	40212201	Acero inoxidable

EFICIENCIA ENERGÉTICA

Consumo de energía en modo standby (W): -
Tiempo para alcanzar el modo standby (min): -