MWE 225 FI BK-SS
Microondas de integración + Grill de 20L

Capacidad de 20L | Descongelación por tiempo | Descongelación por peso | Menú de acceso directo

REFERENCIA

REF: 40581515 EAN: 8421152127247

CARACTERÍSTICAS

Electrónico + grill
Panel de mandos electrónico
Grill simultáneo de metal,1.000 W
Cinco niveles de potencia,800 W salida
Interior en acero inoxidable
Plato giratorio 24,5 cm
Selector de tiempo y funciones electrónicas
Temporizador de 0 a 95 minutos
Descongelación por tiempo y peso
8 menús de acceso directo
Función +30”

DIMENSIONES

Altura del producto (mm): 340
Anchura del producto (mm): 463
Profundidad del producto (mm): 343
Longitud del producto (mm):
Peso neto (kg): 15,0

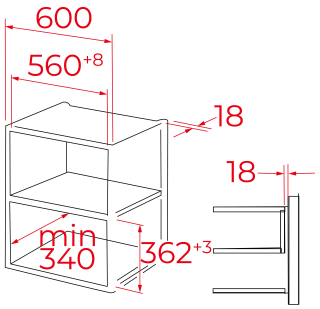

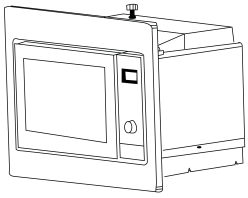

ESPECIFICACIONES TÉCNICAS

Potencia máxima de salida (W): 800
Frecuencia (Hz): 50
Potencia nominal máxima (W): 1250
Grill (W): 1000

COLORES

40581515 Cristal negro con marco