CP 15 GS

Calientaplatos con termostato regulable y apertura push-pull

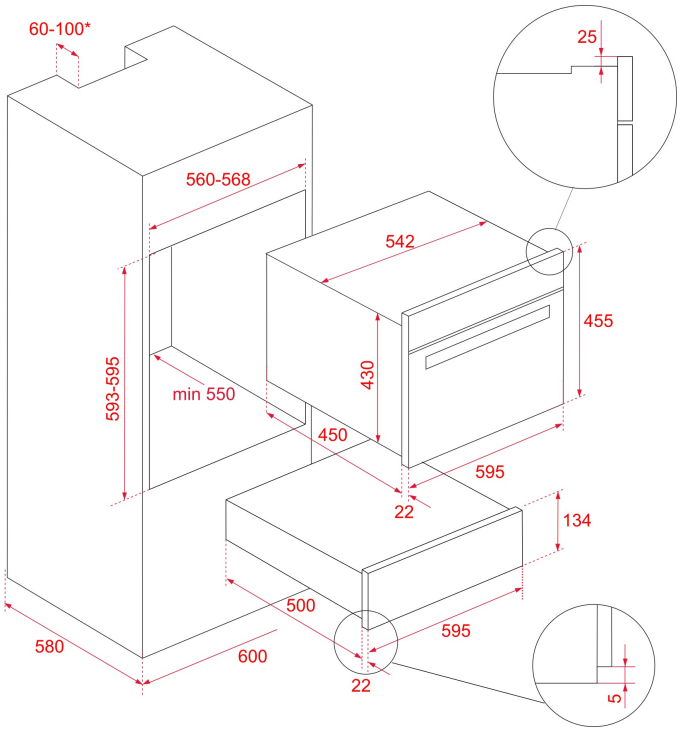

REFERENCIA

REF: 40589921 EAN: 8421152155820

CARACTERÍSTICAS

Calientaplatos
Capacidad para 6 servicios, ejemplos:
6 platos llanos (24 cm)
6 platos hondos (10 cm)
3 fuentes (17,19 y 32 cm)
20 platos llanos (28 cm)
40 tazas de té o 80 tazas de café
Termostato regulable 30º - 80º C
Potencia nominal máxima: 430 W
Cajón telescópico extraíble
Sistema de apertura push-pull
Base antideslizante

DIMENSIONES

Altura del producto (mm): 140
Anchura del producto (mm): 595
Profundidad del producto (mm): 557
Longitud del producto (mm):
Peso neto (kg): 18

ESPECIFICACIONES TÉCNICAS

Clase de eficiencia energética: -
Tasa de potencia (V): -
Frecuencia (Hz): 50-60
Potencia nominal máxima (W): 420

COLORES

40589921 Cristal blanco con marco