FS 502 4GG
Cocina de Gas butano de libre instalación de 50cm con 4 quemadores

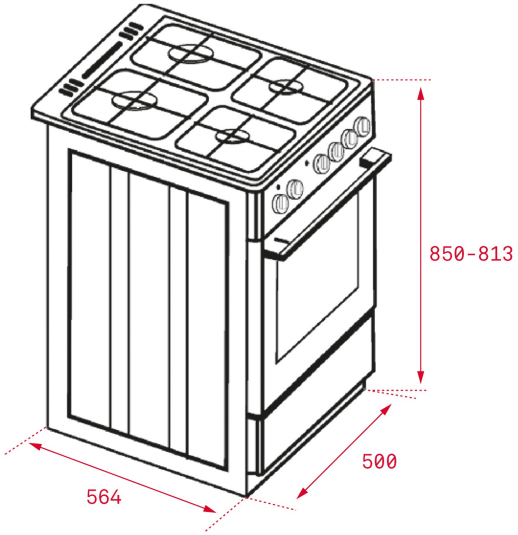

REFERENCIA

REF: 40297956 EAN: 8421152156209

CARACTERÍSTICAS

Cocina a gas butano de libre instalación - Ancho: 50 cm
(Inyectores para gas natural incluidos)
Superficie de la encimera esmaltada en color blanco
Mandos metalizados, con diseño ergonómico y fácil visualización
Patas regulables en altura
Tapa esmaltada
Cocina a gas butano de 4 quemadores (0,95 kW + 2 de 1,7 kW + 2,9 kW)
Seguridad por termopar
Parrillas esmaltadas
Horno con grill a gas
2 funciones de cocinado
Capacidad: 43 litros
Dos cristales en puerta extraíbles
4 alturas de cocinado
Bandeja pastelera esmaltada y parrilla
Sistema de evacuación de gases integrado

DIMENSIONES

Altura del producto (mm): 813
Anchura del producto (mm): 500
Profundidad del producto (mm): 564
Longitud del producto (mm):
Peso neto (kg): 28,4

COLORES

40297956 Blanco