ML 8220 BIS L ST

Microondas de integración Urban Colors Edition con base cerámica

Capacidad de 22L | Base cerámica | Descongelación por tiempo | Descongelación por peso | Menú de acceso directo

Apertura electrónica

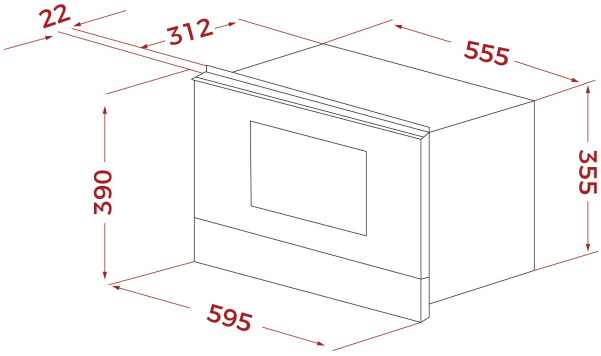

REFERENCIA

REF: 112030002 EAN: 8434778007695

CARACTERÍSTICAS

Microondas CristalColor
Electrónico base cerámica + grill
Panel de mandos de cristal electrónicos con reloj digital
Grill abatible,1.200 W
Cinco niveles de potencia,850 W salida
Interior en acero inoxidable
Base cerámica de calentamiento homogéneo
Ventilación forzada tangencial
Selector de tiempo y funciones electrónicas
Inicio rápido 30’’
Descongelación por tiempo y peso (5 programas)
9 menús de acceso directo
Plato tostador y parrilla grill reforzada

DIMENSIONES

Altura del producto (mm): 390
Anchura del producto (mm): 595
Profundidad del producto (mm): 334
Longitud del producto (mm):
Peso neto (kg): 23,2

ESPECIFICACIONES TÉCNICAS

Potencia máxima de salida (W): 850
Frecuencia (Hz): 50
Potencia nominal máxima (W): 2700
Grill (W): 1200

COLORES

112030002 Cristal stone grey

112030000 Cristal negro

112030000 Cristal blanco