Sommelier RVU 10008 GBK
Vinoteca de libre instalación con capacidad para 8 botellas

LED

Motor Inverter

REFERENCIA

REF: 113610003 EAN: 8434778021080

CARACTERÍSTICAS

Vinoteca de integración
Control electrónico
Temperatura ajustable
Capacidad: 8 botellas
Patas regulables
Iluminación LED
Puertas reversibles
Clase climática: N/ST
Capacidad total (bruto/neto): 25 / 23 litros

DIMENSIONES

Altura del producto (mm): 820
Anchura del producto (mm): 145
Profundidad del producto (mm): 549
Longitud del producto (mm):
Peso neto (kg): 21.5

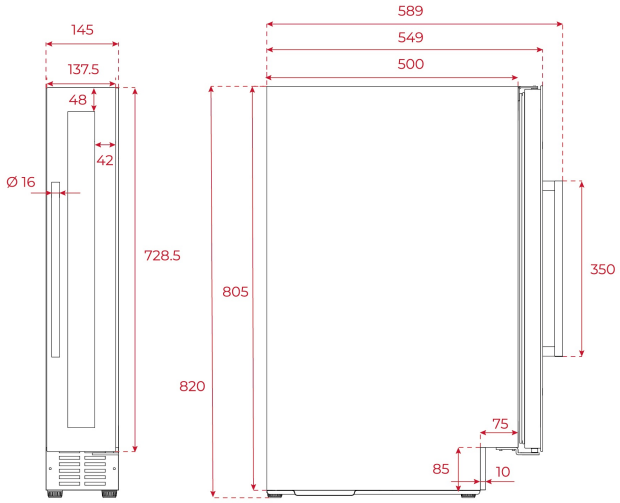

COLORES

113610003 Cristal negro