RSL 75640 SS
Frigorífico No Frost de libre instalación de 185x60cm con puerta reversible

Fresh Box

Full No Frost

LED

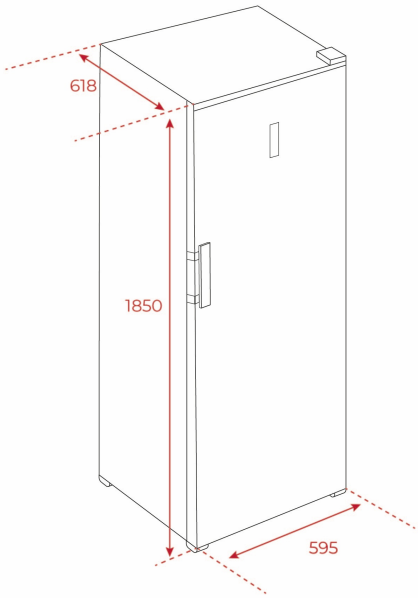

REFERENCIA

REF: 113300005 EAN: 8434778023053

CARACTERÍSTICAS

Frigorífico de una puerta de libre instalación
Full No Frost
Termostato electrónico regulable
2 cajones FreshBox
Patas delanteras ajustables
Iluminación LED
Puerta reversible
Clase climática: SN/N/ST/T
Capacidad bruta: 362 litros

DIMENSIONES

Altura del producto (mm): 1850
Anchura del producto (mm): 595
Profundidad del producto (mm): 618
Longitud del producto (mm):
Peso neto (kg): 59

ESPECIFICACIONES TÉCNICAS

Clase de eficiencia energética (UE 2019/2016): E
Clase climática: SN/N/ST/T
Consumo energético (kW/día): 0,324
Consumo anual (kWh/año): 118
Capacidad de congelación: NA
Nivel de ruido (dBA): 41
Tasa de potencia (V): 220-240
Frecuencia (Hz): 50

COLORES

113300005 Acero inoxidable