TOTAL **WMT 40841 WH**

Lavadora de libre instalación con 15 programas de lavado

Quick Cycle

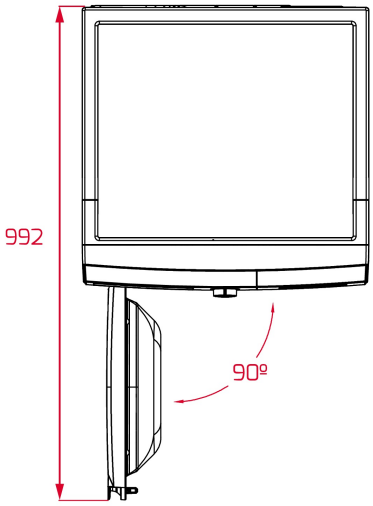

REFERENCIA

REF: 113910010 EAN: 8434778023305

CARACTERÍSTICAS

Lavadora de libre instalación
Motor Inverter
Panel de control electrónico con display
Capacidad de lavado: máximo 8 kg
15 programas de lavado
Programas especiales: ECO, lana, delicado y antialérgico
Funciones especiales: Planchado fácil, temporizador, antialérgico, aclarado adicional, lavado rápido
Velocidad máxima de centrifugado: 1400 RPM
Regulación automática del agua
Bloqueo de seguridad automático
Bloqueo de seguridad para niños
Sistema de control de balance
Tambor SoftCare
Temporizador: 1-24 horas

DIMENSIONES

Altura del producto (mm): 845
Anchura del producto (mm): 597
Profundidad del producto (mm): 527
Longitud del producto (mm):
Peso neto (kg): 65,3

ESPECIFICACIONES TÉCNICAS

Clase de eficiencia energética (UE 2019/2016): -
Clase de rendimiento de lavado: Old Regülation
Clase de eficiencia de giro: Old Regülation
Consumo de agua (litros/año): Old Regülation
Nivel de ruido (dBA): +
Tasa de potencia (V): 220-240
Frecuencia (Hz): 50

COLORES

113910010 Blanco