Teka Home HLB 8700 P

Horno pirolítico inteligente AirFry con 12 funciones de cocinado y 20 recetas

HydroClean

SurroundTemp

SoftClose

Capacidad de 70L

Guía telescópica Plus Extension

Pirólisis

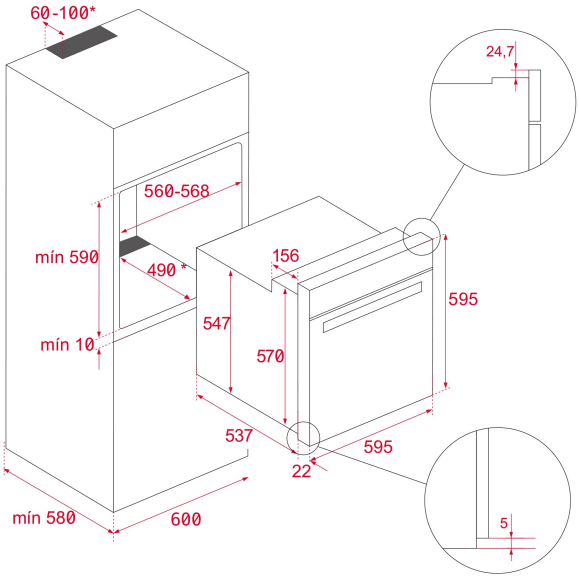

REFERENCIA

REF: 111000047 EAN: 8434778017496

CARACTERÍSTICAS

Electrodoméstico inteligentes Teka Home con conexión Wi-Fi
Función automática AirFry
FryMaster Box, bandeja perforada especial para freír
Horno multifunción
12 funciones de cocinado
20 recetas automáticas
Función Pirólisis y sistema de limpieza HydroClean
Clase energética A+: menos 20% de consumo
Programador táctil
2 guías telescópicas Easy Slide
5 niveles de cocinado
Puerta de cuatro cristales
Bandeja profunda, bandeja esmaltada y parrilla con sistema antivuelco
Capacidad bruta/neta: 71/70 litros

DIMENSIONES

Altura del producto (mm): 595
Anchura del producto (mm): 595
Profundidad del producto (mm): 537+22
Longitud del producto (mm):
Peso neto (kg): 37

ESPECIFICACIONES TÉCNICAS

Clase de eficiencia energética: A+
Tasa de potencia (V): 220/240
Frecuencia (Hz): 50/60
Potencia nominal máxima (W): 3552

COLORES

111000047 Cristal negro