Teka Home IZF 99770 MST
Placa de inducción inteligente FullFlex con conexión wifi y funciones directas de 90 cm

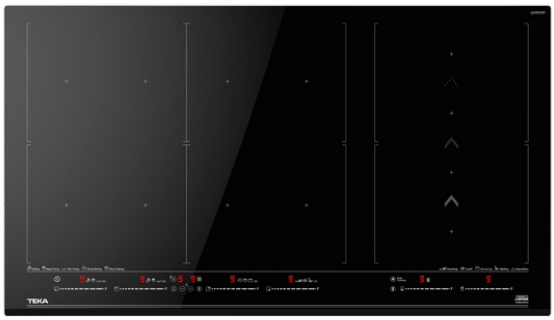

Flex

Seguridad por Termopar integrada

Easy installation

MultiSlider

Función Power

Función Power Plus

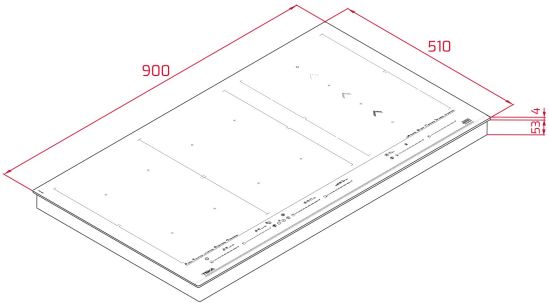

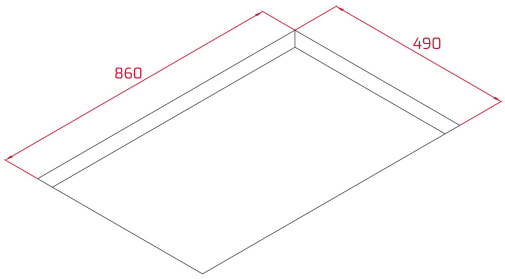

REFERENCIA

REF: 112500044 EAN: 8434778017649

CARACTERÍSTICAS

Teka Home: electrodomésticos inteligentes con conexión Wi-fi
Placa de inducción FullFlex
Función HobtoHood
Funciones directas con sensores de temperatura: Pochar, Confitar, Arroz, Parrilla, Fritura, Plancha, Mantener Caliente, Hervir, Fuego Lento y Derretir
Touch Control Multislider
6 zonas de cocinado
4 zonas Ø 296,5 x 197,5 mm
2 zonas Ø 252,8 x 195 mm
Desconexión automática
Bloqueo de seguridad para niños
Indicador de calor residual
Kit de fácil instalación
Potencia nominal máxima: 11100W

DIMENSIONES

Altura del producto (mm): 57
Anchura del producto (mm): 900
Profundidad del producto (mm): 510
Longitud del producto (mm):
Peso neto (kg): 20,65

ESPECIFICACIONES TÉCNICAS

Tasa de potencia (V): 220-240
Frecuencia (Hz): 50/60
Potencia nominal máxima (W): 11100

COLORES

112500044 Negro

EFICIENCIA ENERGÉTICA

Consumo de energía en modo standby (W): 0.4
Tiempo para alcanzar el modo standby (min): 1