MAESTRO **GZC 64320 XBN**

Placa cristal gas de 60 cm con función ExactFlame de gas natural

Autoencendido integrado

Seguridad por Termopar integrada

Easy installation

ExactFlame

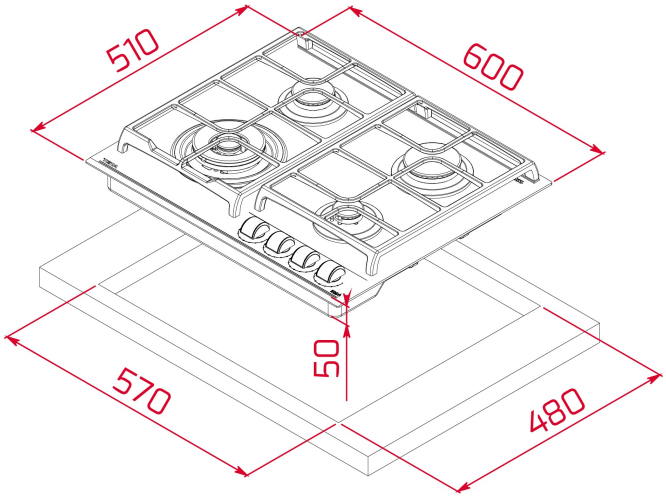


## REFERENCIA

REF: 112570037 EAN: 8434778006292

## CARACTERÍSTICAS

CristalGas Exact Flame con bisel frontal
Mandos frontales de diseño ergonómico
Superficie de vidrio cerámico
9 niveles de potencia con un control exacto de la llama
4 quemadores de gas
1 quemador de doble anillo, 4,00 kW
1 quemador semi-rápido, 1,75 kW
1 quemador rápido, 2,80 kW
1 quemador auxiliar, 1,00 kW
Seguridad por termopar integrado en quemador individual
Autoencendido integrado en quemador y accionado por cada mando
Soporte para Wok opcional
Parrillas de fundición amplia superficie
Kit de fácil instalación

## DIMENSIONES

**Altura del producto (mm):** 95
**Anchura del producto (mm):** 600
**Profundidad del producto (mm):** 510
**Longitud del producto (mm):**
**Peso neto (kg):** 11,7

## ESPECIFICACIONES TÉCNICAS

Tasa de potencia (V): 220-240
Frecuencia (Hz): 50/60
Potencia nominal máxima (W): -

## COLORES

112570037 Cristal negro

112570191 Cristal negro