TOTAL **GBC 64003 KBN**

Placa cristal gas de 60 cm con mandos frontales ergonómicos de gas natural

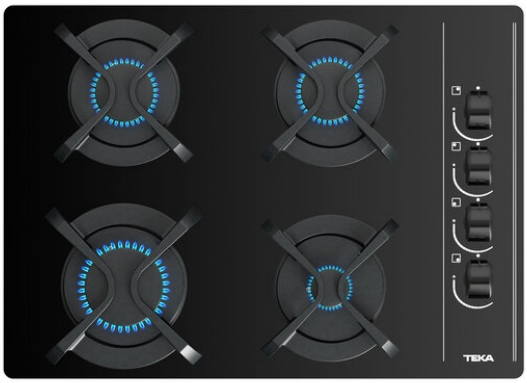

Autoencendido integrado

Seguridad por Termopar integrada

Easy installation

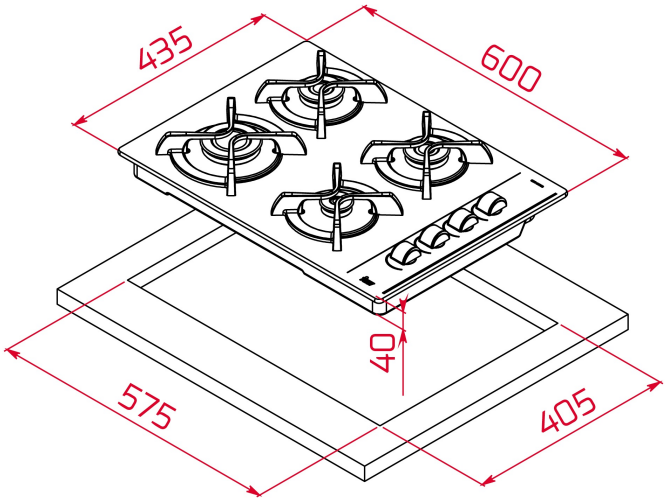

REFERENCIA

REF: 112580003 EAN: 8434778003611

CARACTERÍSTICAS

Mandos laterales de diseño ergonómico
Superficie de vidrio templado redondeado
4 quemadores de gas
2 quemadores semi-rápidos, 1,75 kW
1 quemador rápido, 2,80 kW
1 quemador auxiliar, 1,00 kW
Seguridad por termopar integrado en quemador individual
Autoencendido integrado en quemador y accionado por cada mando
Parrillas de fundición individuales
Kit de fácil instalación
Tipología de Gas: Natural

DIMENSIONES

Altura del producto (mm): 110
Anchura del producto (mm): 600
Profundidad del producto (mm): 435
Longitud del producto (mm):
Peso neto (kg): 12,15

ESPECIFICACIONES TÉCNICAS

Tasa de potencia (V): 220-240
Frecuencia (Hz): 50/60
Potencia nominal máxima (W): -

COLORES

112580003 Cristal negro

112580043 Cristal negro