MasterSense Air AFF 87601 MST
Placa de inducción FullFlex con campana integrada

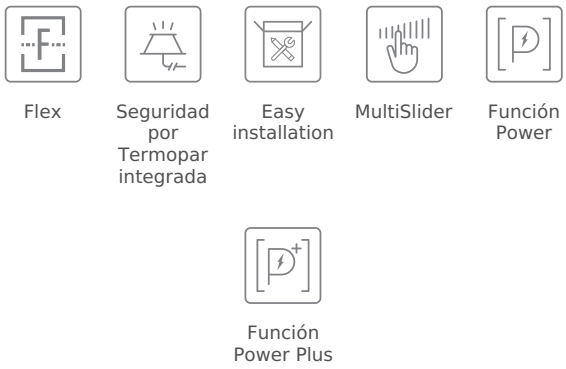

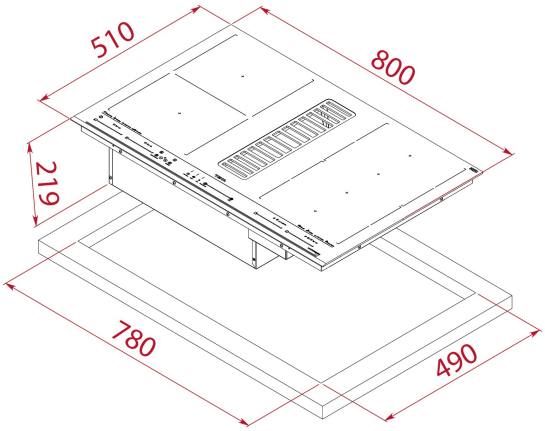

REFERENCIA

REF: 112730000 EAN: 8434778024982

CARACTERÍSTICAS

Inducción MasterSense Air con campana integrada
Cristal con bisel frontal
Touch Control Multislider con sensores acústicos
Programador del tiempo de cocción y aspiración
6 zonas de inducción (4 + 2 Flex combinadas):
-2 zonas de 228 x 200 mm con sensores de temperatura
-2 zonas de 235 x 189 mm
-2 zonas Flex
8 funciones directas: Fuego lento, Derretir, Pochar, Confitar, Mantener caliente, Parrilla, Plancha y Fritura
Funciones Flex / Power Plus / Stop & Go
Sistema de fácil instalación Fast-Click
Regulador de potencia / Modo Silencio
Nueve velocidades de extracción + intensiva
Función Fresh-Air / Auto
Filtros metálicos de 12 capas
Depósito de grasa extraíble
Motor EcoPower
Indicadores de saturación de filtros y velocidad seleccionada
Capacidades de extracción: máximo 601 m3/h – intensivo 627 m3/h
Potencia sonora: mínimo 43 dB – máximo 65 dB
Posibilidad de funcionamiento con extracción al exterior o en recirculación

DIMENSIONES

Altura del producto (mm): 219
Anchura del producto (mm): 800
Profundidad del producto (mm): 510
Longitud del producto (mm):
Peso neto (kg): 25

ESPECIFICACIONES TÉCNICAS

Tasa de potencia (V): 220-240
Frecuencia (Hz): 50/60
Potencia nominal máxima (W): 7200 (IH) + 200 (AH)

COLORES

112730000 Negro

EFICIENCIA ENERGÉTICA

Consumo de energía en modo standby (W): -
Tiempo para alcanzar el modo standby (min): -