AirFry HLB 8416
Horno multifunción AirFry con 9 funciones de cocinado y sistema HydroClean

HydroClean | SurroundTemp | SoftClose | Capacidad de 70L | Guía telescópica Plus Extension

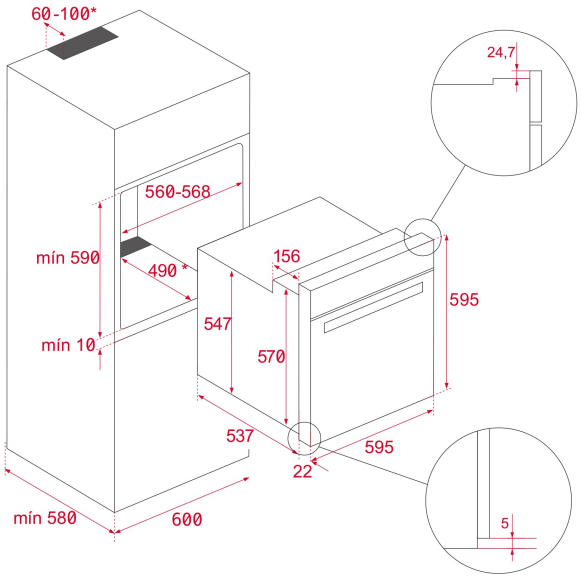

REFERENCIA

REF: 111000045 EAN: 8434778017427

CARACTERÍSTICAS

Horno AirFy
Sistema de limpieza Teka HydroClean® PRO automático
Función especial AirFry, para resultados crujientes y saludables con la bandeja perforada FryMaster Tray
Multifunción SurroundTemp - 9 funciones de cocinado
Touch Control con programación de inicio y paro de cocción
Calentamiento rápido
Soportes cromados con sistema de 1 guía extraíble: Plus-Extension, cinco alturas de cocinado
Puerta tres cristales, interior todo cristal
Ventilación dinámica
Cierre y apertura Soft close
Bloqueo de seguridad del panel de mandos
Bandeja pastelera y profunda esmaltadas, parrilla y bandeja FryMaster Tray (con sistema antivuelco)
Iluminación superior
Sistema de evacuación de gases por bóveda

DIMENSIONES

Altura del producto (mm): 595
Anchura del producto (mm): 595
Profundidad del producto (mm): 537+22
Longitud del producto (mm):
Peso neto (kg): 28

ESPECIFICACIONES TÉCNICAS

Clase de eficiencia energética: A+
Tasa de potencia (V): 220-240
Frecuencia (Hz): 50/60
Potencia nominal máxima (W): 3215

COLORES

111000045 Cristal negro