GFL 77760 EOS IX

Campana integrable con sistema de aspiración perimetral y mandos electrónicos

LED | Aspiración perimetral | Programador de tiempo de aspiración

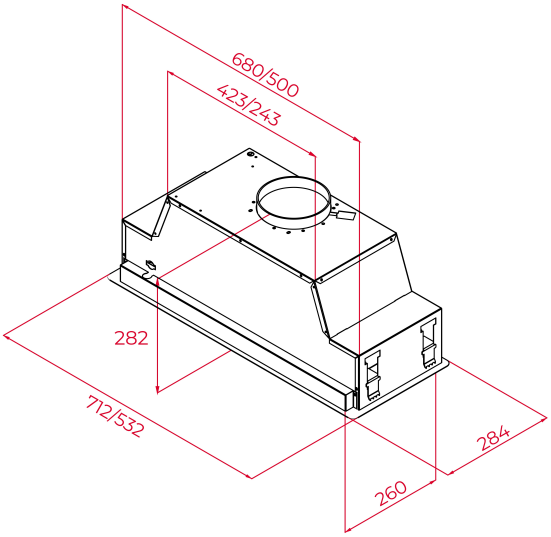

REFERENCIA

REF: 113100008 EAN: 8434778025651

CARACTERÍSTICAS

Campana Integrable en muebles de cocina
Sistema de aspiración perimetral
Mandos electrónicos
2 lámparas LED
Tres velocidades + intensiva
Programador del tiempo de aspiración
Filtros metálicos
Motor EcoPower de doble turbina
Capacidades de extracción: min.245 m3/h – int.760 m3/h
Potencia sonora: min.54 dBA – máx.68 dBA
Válvula antirretorno
Posibilidad de funcionamiento en recirculación (filtro D4C)

DIMENSIONES

Altura del producto (mm): 282
Anchura del producto (mm): 712
Profundidad del producto (mm): 284
Longitud del producto (mm):
Peso neto (kg): 10.80

ESPECIFICACIONES TÉCNICAS

Clase de eficiencia energética: A+
Ruido (LwA) Velocidad mínima (dB): 54
Ruido (LwA) Velocidad máxima (dB): 68
Ruido (LwA) Velocidad de refuerzo (dB): 70
Ø Salida (mm): 150

COLORES

113100008 Acero inoxidable