**Rejilla reforzada**
Rejilla reforzada de acero inoxidable para hornos estándar de 60cm

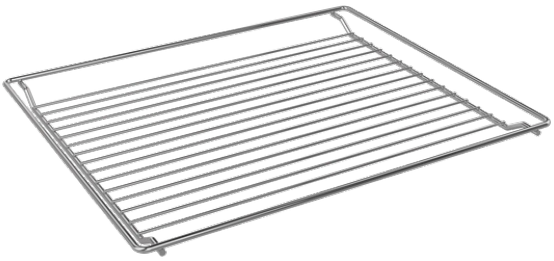

## REFERENCIA

REF: 111490003 EAN: 8434778002157

## CARACTERÍSTICAS

Admite todo tipo de utensilios de cocina para hornear
De fácil limpieza
Permite utilizar el espacio de tu horno de la mejor manera
Aporta un acabado de primera al ser utilizado como un recambio
Dimensiones: 46,1x2,7x38 cm (AnchuraxAlturaxProfundidad)
Válido para todos los hornos estándar Teka fabricados a partir de 2015 (HBB, HCB,HLB,HLC,HBC,HCC, HBL)

## DIMENSIONES
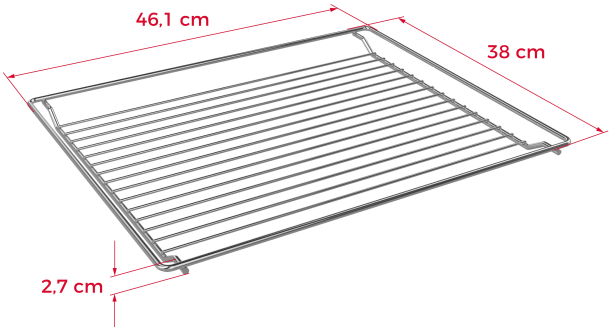
**Altura del producto (mm):** 27
**Anchura del producto (mm):** 461
**Profundidad del producto (mm):** 380
**Longitud del producto (mm):**
**Peso neto (kg):** 0.8