ML 82-G1 BIS L BM

Microondas de integración Infinity G1. Edición especial diseñada por Italdesign Giugiaro





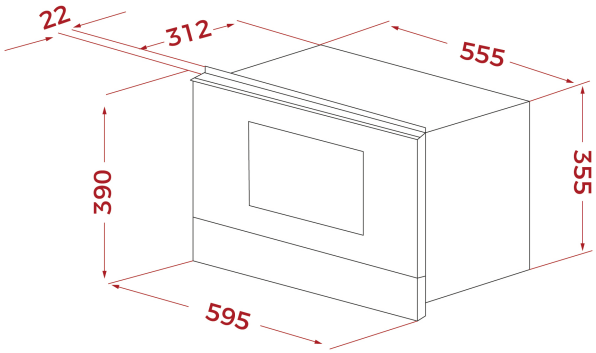

REFERENCIA

REF: 112030009 **EAN:** 8434778022445

CARACTERÍSTICAS

Edición especial Infinity G1
Diseñado en Italia por Italdesign Giugiaro
Microondas de integración con Grill
Acabado exclusivo en negro mate
Base de cerámica con calentamiento homogéneo
3 funciones de cocinado
5 niveles de potencia, 850 W
Potencia del Grill: 1200 W
Descongelación por tiempo y peso
Display touch control con botones y minutero
Puerta de doble cristal con apertura a la izquierda
Apertura de puerta electrónica
Desconexión automática con apertura de puerta
Luz incandescente
Parrilla desplegable
Encendido rápido
Capacidad (Bruto/Neto): 22/21.56 litros
Interior en acero inoxidable
Plato tostador incluido

DIMENSIONES

Altura del producto (mm): 390
Anchura del producto (mm): 595
Profundidad del producto (mm): 334
Longitud del producto (mm):
Peso neto (kg): 23,2

ESPECIFICACIONES TÉCNICAS

Potencia máxima de salida (W): 850
Frecuencia (Hz): 50
Potencia nominal máxima (W): 2700
Grill (W): 1200

COLORES

112030009 Negro mate