MAESTRO **AirFry HLC 8406 BK**

Horno compacto de 45cm con función especial AirFry

HydroClean SurroundTemp Capacidad de 44L

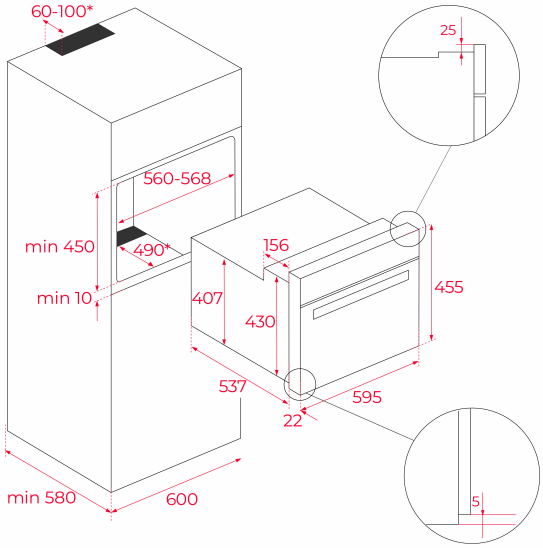

REFERENCIA

REF: 111130009 EAN: 8434778026535

CARACTERÍSTICAS

Multifunción SurroundTemp
Sistema de limpieza Teka Hydroclean® PRO automático
9 funciones de cocinado
Touch Control con programación de inicio y paro de cocción
Función especial AirFry, para resultados crujientes y saludables con la bandeja perforada FryMaster
Soportes cromados con sistema de 1 guía extraíble Plus-Extension, tres alturas de cocinado
Calentamiento rápido
Puerta tres cristales, interior todo cristal
Ventilación dinámica
Desconexión de seguridad en apertura de puerta
Bandeja profunda esmaltada, parrilla reforzada y bandeja FryMaster (con sistema antivuelco)
Grill abatible
Iluminación superior
Sistema de evacuación de gases por bóveda
Clasificación energética: A+
Capacidad neto/bruto: 44/45

DIMENSIONES

Altura del producto (mm): 455
Anchura del producto (mm): 595
Profundidad del producto (mm): 537+22
Longitud del producto (mm):
Peso neto (kg): 25

ESPECIFICACIONES TÉCNICAS

Clase de eficiencia energética: A+
Tasa de potencia (V): 220/240
Frecuencia (Hz): 50/60
Potencia nominal máxima (W): 3015

COLORES

111130009 Cristal negro