MAESTRO **AirFry HLB 8406 P BK**

Horno pirolítico multifunción con función especial AirFry para freír de la forma más saludable

HydroClean SurroundTemp Capacidad de 70L DualClean Pirólisis

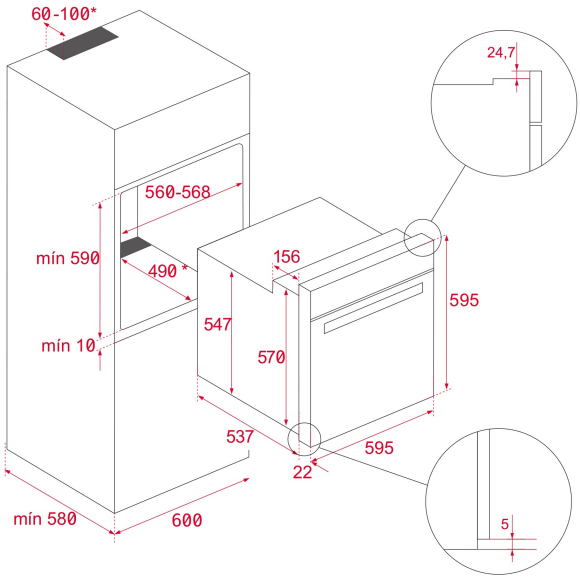

REFERENCIA

REF: 111000074 EAN: 8434778027679

CARACTERÍSTICAS

Horno Pirolítico CristalColor
DUALCLEAN - Multifunción SurroundTemp
Sistema de autolimpieza Pirolítica (3 niveles)
Sistema de limpieza Teka Hydroclean® PRO automático
8 funciones de cocinado
Touch Control con programación de inicio y paro de cocción
Función especial AirFry, para resultados crujientes y saludables con la bandeja perforada FryMaster
Soportes cromados con sistema de 1 guía extraíble Plus-Extension, cinco alturas de cocinado
Calentamiento rápido
Puerta cuatro cristales, interior todo cristal
Ventilación tangencial dos velocidades
Cierre automático de seguridad durante la pirólisis o antes del cocinado
Bloqueo de seguridad para niños del panel de mandos
Bandeja profunda esmaltada, parrilla y bandeja FryMaster (con sistema antivuelco)
Iluminación superior
Cavidad interior esmaltada especial pirólisis
Sistema de evacuación de gases por bóveda

DIMENSIONES

Altura del producto (mm): 595
Anchura del producto (mm): 595
Profundidad del producto (mm): 537+22
Longitud del producto (mm):
Peso neto (kg): 34

ESPECIFICACIONES TÉCNICAS

Clase de eficiencia energética: A+
Tasa de potencia (V): 220/240
Frecuencia (Hz): 50/60
Potencia nominal máxima (W): 3552

COLORES

111000074 Negro