TOTAL **OVAL 915**

Grifo de cocina monomando con cuerpo ovalado

Anti-Scale Aerator

Easy_Quick

Swivel Spout

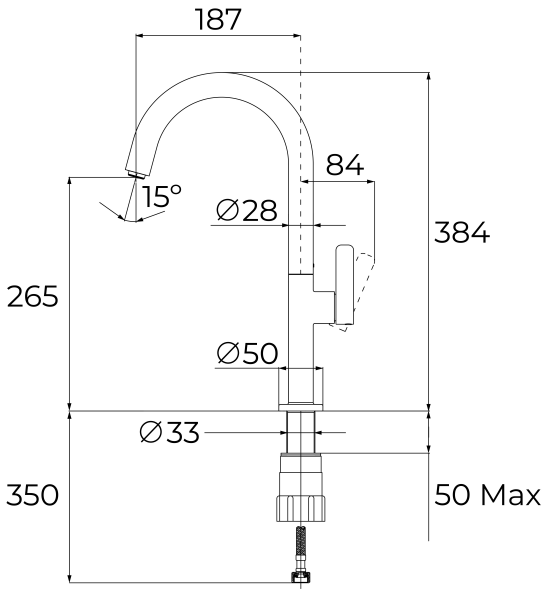

REFERENCIA

REF: 116030062 EAN: 8434778027129

CARACTERÍSTICAS

Grifo de cocina
Diseño slim y elegante
Monomando fregadero de caño alto
Caño giratorio 360º
Aireador anticalcáreo
Cartucho de discos cerámicos de alta resistencia
Control de temperatura de alta precisión
Mayor sensibilidad de manejo con movimientos más suaves
Sistema de instalación fácil y rápida Easy Fix
Latiguillos de alimentación flexibles de 3/8”
Caudal de mezcla: 5 l/min a 3 Bar de presión

DIMENSIONES

Altura del producto (mm): 384
Anchura del producto (mm):
Profundidad del producto (mm):
Longitud del producto (mm):
Peso neto (kg): 1,07

COLORES

116030062 Cromo