HLC 8440 C

Horno compacto Multifunción SurroundTemp con microondas y sistema HydroClean de 45 cm

HydroClean | SurroundTemp | Capacidad de 40L | Descongelación por tiempo | Descongelación por peso

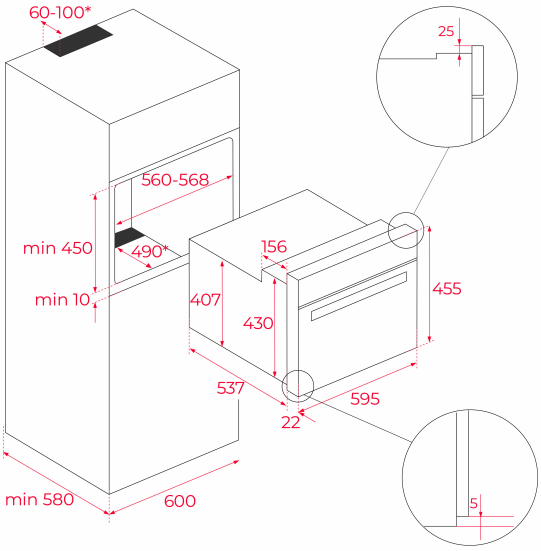

REFERENCIA

REF: 111160012 EAN: 8434778008432

CARACTERÍSTICAS

Compacto CristalColor
Sistema de limpieza Teka Hydroclean® ECO
Multifunción SurroundTemp + Microondas - 11 funciones de cocinado
Touch Control con programador de inicio y paro de cocción
Soportes cromados, cinco alturas de cocinado
Bloqueo de seguridad para niños del panel de mandos
5 niveles de potencia como microondas, 1.000 W salida
Descongelación automática por tiempo y peso
Bandeja de cristal y parrilla reforzada (con sistema antivuelco)
Iluminación superior
Puerta tres cristales, interior todo cristal
Ventilación tangencial
Desconexión de seguridad en apertura de puerta

DIMENSIONES

Altura del producto (mm): 455
Anchura del producto (mm): 595
Profundidad del producto (mm): 559
Longitud del producto (mm):
Peso neto (kg): 30,0

ESPECIFICACIONES TÉCNICAS

Clase de eficiencia energética: -
Tasa de potencia (V): 220-240
Frecuencia (Hz): 50
Potencia nominal máxima (W): 3400

COLORES

111160012 Cristal negro

111160011 Cristal blanco