RSF 10080 EU
Congelador bajo encimera de 85 cm de 1 puerta con motor Inverter

LED | LongLife No Frost | Motor Inverter

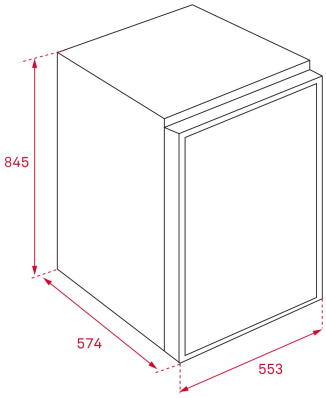

REFERENCIA

REF: 113350000 EAN: 8434778026177

CARACTERÍSTICAS

Congelador una puerta de libre instalación
Motor Inverter
Control mecánico
Descongelación manual
Termostato regulable
Tres cajones transparentes
Puerta reversible
Patas delanteras regulables en altura
Tirador integrado
Volumen total: 86 litros

DIMENSIONES

Altura del producto (mm): 845
Anchura del producto (mm): 994
Profundidad del producto (mm): 1010
Longitud del producto (mm):
Peso neto (kg): 26,3

ESPECIFICACIONES TÉCNICAS

Clase de eficiencia energética (UE 2019/2016): NA
Clase climática: ST/N/SN
Consumo energético (kW/día): 0,543
Consumo anual (kWh/año): 164
Capacidad de congelación: 4
Nivel de ruido (dBA): 39
Tasa de potencia (V): 220-240
Frecuencia (Hz): 50

COLORES

113350000 Blanco