MaestroPizza HLC 8510 P
Horno pirolítico compacto con función especial para pizza 340ºC y piedra cerámica

HydroClean SurroundTemp SoftClose Capacidad de 44L Pirólisis

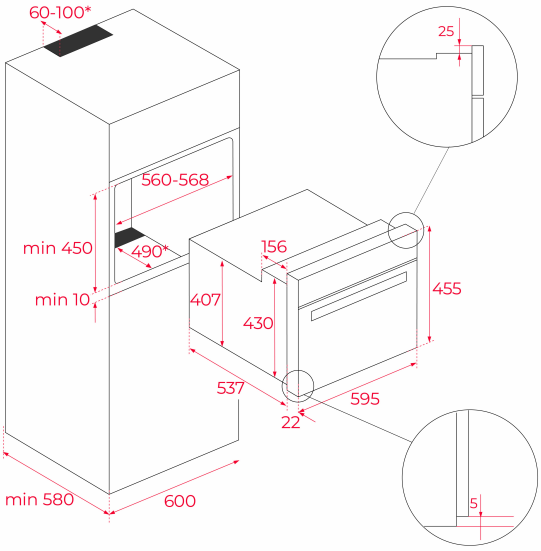

REFERENCIA

REF: 111130010 EAN: 8434778026542

CARACTERÍSTICAS

DualClean - Cristal Color
Sistema de Autolimpieza Pirolítica (3 niveles)
Sistema de limpieza Teka Hydroclean® PRO automático
Función automática 340º C para preparar una auténtica pizza napolitana
Multifunción SurroundTemp - 8 funciones de cocinado
Touch Control con programación de inicio y paro de cocción
Calentamiento rápido
Bloqueo de seguridad para niños del panel de mandos
Desconexión de seguridad en apertura de puerta
Soportes cromados con sistema de 1 guía extraíble Plus-Extension, tres alturas de cocinado
Puerta de cuatro cristales, interior todo cristal
Cierre y apertura de puerta Soft close
Ventilación tangencial dos velocidades
Sistema de evacuación de gases por bóveda
Bandeja profunda esmaltada y parrilla reforzada (con sistema antivuelco)
Incluye:
- Piedra especial para Pizza
- Espátula de Pizza de acero inoxidable

DIMENSIONES

Altura del producto (mm): 455
Anchura del producto (mm): 595
Profundidad del producto (mm): 537+22
Longitud del producto (mm):
Peso neto (kg): 25

ESPECIFICACIONES TÉCNICAS

Clase de eficiencia energética: A+
Tasa de potencia (V): 220/240
Frecuencia (Hz): 50/60
Potencia nominal máxima (W): 3015

COLORES

111130010 Cristal negro