MAESTRO **HLC 8440 C**

Horno compacto Multifunción SurroundTemp con sistema HydroClean de 45 cm

HydroClean SurroundTemp Capacidad de 40L Descongelación por tiempo Descongelación por peso

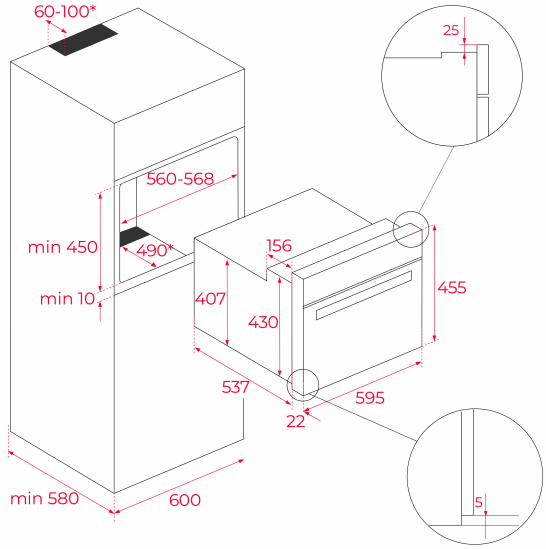

REFERENCIA

REF: 111160011 EAN: 8434778008425

CARACTERÍSTICAS

Horno + Microondas (Combi)
Sistema de limpieza Teka Hydroclean® ECO
Multifunción SurroundTemp + Microondas - 11 funciones de cocinado
Touch Control con programación de inicio y paro de cocción
Cinco alturas de cocinado
Puerta tres cristales
Desconexión de seguridad en apertura de puerta
Ventilación tangencial
Bandeja de cristal y parrilla reforzada (con sistema antivuelco)
5 niveles de potencia como microondas,1.000 W salida
Descongelación automática por tiempo y peso

DIMENSIONES

Altura del producto (mm): 455
Anchura del producto (mm): 595
Profundidad del producto (mm): 559
Longitud del producto (mm):
Peso neto (kg): 30,0

ESPECIFICACIONES TÉCNICAS

Clase de eficiencia energética: -
Tasa de potencia (V): 220-240
Frecuencia (Hz): 50
Potencia nominal máxima (W): 3400

COLORES

111160011 Cristal blanco

111160012 Cristal negro