TOTAL **IZ 6320**

Placa de Inducción de 60cm con Touch Control MultiSlider y zona paellera

Seguridad por Termopar integrada | Easy installation | MultiSlider | Función Power | Función Power Plus

## REFERENCIA

REF: 112510007 EAN: 8434778009026

## CARACTERÍSTICAS

Touch Control Multislider
Programador del tiempo de cocción
Zona paellera de 300 mm
3 zonas (Ø145 mm + Ø210 mm + Ø190/300 mm)
Funciones directas: QuickBoiling, simmering, melting y mantenimiento de calor
Función Power Plus
Función STOP & GO
Modo silencio
Regulador de potencia
Sistema de optimización del recipiente
Sistema fácil instalación Fast-Click
Potencia nominal máxima: 7.400 W

## DIMENSIONES

**Altura del producto (mm):** 50
**Anchura del producto (mm):** 600
**Profundidad del producto (mm):** 510
**Longitud del producto (mm):**
**Peso neto (kg):** 10,7

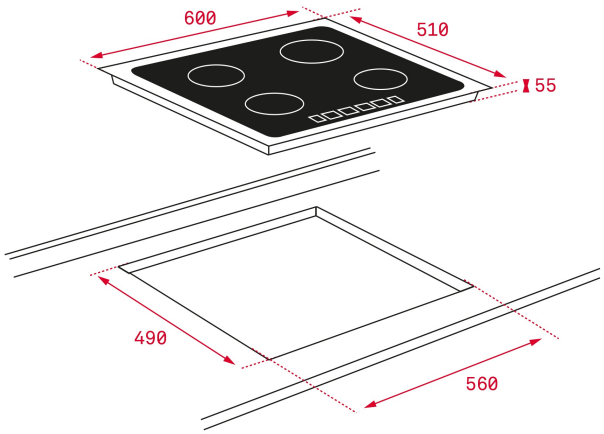


## ESPECIFICACIONES TÉCNICAS

Tasa de potencia (V): 220-240
Frecuencia (Hz): 50/60
Potencia nominal máxima (W): -

## COLORES

112510007 Cristal Stone grey